DIEHL
Metering

IZAR RDC BATTERY 2

ODBIORNIK TELEGRAMÓW RADIOWYCH



ZASTOSOWANIE

IZAR RDC BATTERY 2 to koncentrator danych zaprojektowany z myślą odczytu liczników w sieciach stacjonarnych. IZAR RDC BATTERY 2 odczytuje liczniki wielu mediów (woda, energia cieplna, gaz, energia elektryczna) oraz urządzeń pomiarowych wykorzystujących protokoły radiowe OMS, PRIOS i Real Data. Następnie przesyła informacje do serwera przechowującego dane w ustalonych przedziałach czasowych. IZAR RDC BATTERY 2 może zarządzać do 2000 liczników z danymi przetwarzanymi bezpośrednio za pomocą oprogramowania IZAR@NET 2 lub IZAR PLUS PORTAL. Urządzenie posiada łatwo wymienialny na miejscu zestaw baterii. Opcjonalnie można zasilić go zewnętrzne zasilaniem 12V zapewniając większą autonomię pracy. Wewnętrzne anteny OMS i telefonii komórkowej, mogą być zastąpione antenami zewnętrznymi.

CECHY

- Dostępny w częstotliwości 868 MHz
- Konfiguracja lokalna (kabel Mini-Usb) lub zdalna
- Interwał odczytu radiowego od 30 sek. do 60 min.
- Transmisja danych do serwera FTP lub FTP/s
- Konfigurowalna szybkość transmisji danych przez 2G, LTE-M lub NB-IoT
- Wymienny akumulator w zestawie
- Żywotność baterii do 10 lat
- Szyfrowanie danych

ZASADA DZIAŁANIA

IZAR RDC BATTERY 2 odbiera ramki radiowe zgodnie z normą EN13757 i specyfikacją OMS (Open Metering System), niezależnie od rodzaju mierzonego medium (woda, energia cieplna, gaz, energia elektryczna, temperatura, wilgotność). Inteligentne opcje filtrowania danych mogą być aktywowane w celu precyzyjnego ukierunkowania odczytu na zdefiniowane liczniki według typu medium lub producenta. Transfer danych do serwera FTP lub FTP/s jest wykonywany automatycznie w zależności od konfiguracji w maksymalnie ośmiu ustalonych datach i punktach czasowych. Oprogramowanie Diehl Metering IZAR@NET lub IZAR PLUS PORTAL umożliwia przetwarzanie i wykorzystywanie pobranych danych. Dzięki zaawansowanym analizom oprogramowania IZAR firmy Diehl Metering zarządzanie: siecią stacjonarną, alokowanymi zasobami, staje się łatwiejsze i bardziej zoptymalizowane.

DANE TECHNICZNE

		IZAR RDC BATTERY 2
Obudowa		Jasnoszary plastik z odpinaną uszczelnioną pokrywą
Częstotliwość		868.95 MHz (T1 & T1 + C1), 868.3 MHz (S1)
Protokoły komunikacyjne		OMS I wMBus, PRIOS, RealData
Rodzaj mierzonego medium		(woda, energia cieplna, energia elektryczna, temperatura, wilgotność...)
Antena		Wewnętrzna antena komórkowa i OMS (złącza SMA)
Komunikacja		Kabel Mini-USB (brak kabla w zestawie)
Sieć		2G / LTE-M / NB-IoT
Zasilanie	V(DC)	Wymienny zestaw baterii litowych 14 Ah i złącze do zewnętrznego źródła zasilania (12 V DC)
Żywotność baterii		do 10 lat*
Konfiguracja		Lokalnie/zdalnie za pomocą dedykowanego oprogramowania (Windows)

*W zależności od ustawienia i w standardowych warunkach użytkowania i temperatury. Teoretyczna żywotność nie jest gwarantowana.

WARUNKI ŚRODOWISKOWE

		IZAR RDC BATTERY 2
Temp. robocza otoczenia	°C	-20 ... +55
Temp. magazynowania	°C	-20 ... +25
Wilgotność otoczenia	%	25 ... 75
Klasa ochrony		IP67 - Możliwość instalacji na zewnątrz

WYMIARY

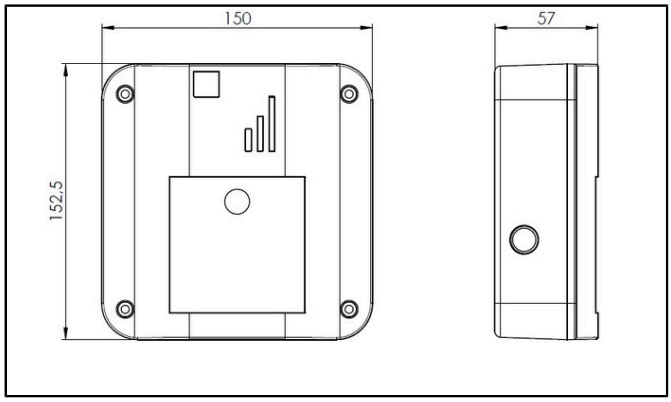

		IZAR RDC BATTERY 2
Długość	mm	150
Szerokość	mm	152.5
Wysokość	mm	57

Informacje o podmiotach gospodarczych

Obowiązujące przepisy i wymogi prawne dotyczące produktów mogą ulec zmianie.

DIEHL METERING monitoruje obowiązujące przepisy, aby zapewnić zgodność swoich produktów z obowiązującymi przepisami w chwili wprowadzenia ich do obrotu.

Każdy podmiot gospodarczy wprowadzający produkty do obrotu po tej dacie ma obowiązek śledzić na bieżąco obowiązujące przepisy.

W przypadku pytań prosimy o kontakt: metering-germany-info@diehl.com

Diehl Metering Sp. z o.o.
Bażanowice, ul. Cieszyńska 1A
43-440 Goleszów
Polska
Tel: +48 33 851 04 39
Fax: +48 33 852 16 75
metering-poland-info@diehl.com
www.diehl.com/metering

EMPOWER A SUSTAINABLE FUTURE