DIEHL
Metering

IZAR RC I R4

MODUŁ RADIOWY



ZASTOSOWANIE

IZAR RC i R4 przeznaczony jest do mobilnego odczytu i zdalnego odczytu w sieci stacjonarnej dalekiego zasięgu wodomierzy Diehl Metering. Moduł radiowy IZAR RC i R4 może być przypięty do wszystkich wodomierzy Diehl Metering z indukcyjnej serii modułowej (Ha+Ti lub Ti) z szarym lub czerwonym pierścieniem. Łatwy do zamontowania, IZAR RC i R4 jest programowalny w terenie lub fabrycznie za pomocą numeru seryjnego powiązanego licznika. Moduł radiowy IZAR RC i R4 przekazuje odczyt licznika co 8 sekund w trybie R3 i co 15 minut w trybie sieci stałej dalekiego zasięgu R4, umożliwiając efektywny odczyt drive-by przy prędkości 50 km/h i dokładny w sieci stałej. IZAR RC i R4 oferuje wiele funkcji i alarmów.

FUNKCJE

- Łatwy montaż przy użyciu zatrzasków oraz śruby dociskowej
- Wskaźnik zabezpieczenia IP68
- Trwałość baterii - dwa okresy legalizacyjne
- Przekazywanie drogą radiową informacji (indeks bieżący, indeks drugorzędny (np. roczny, miesięczny, tygodniowy), alarm naruszenia mechanicznego (obecny/historyczny), stan baterii)
- Przekazywanie drogą radiową alarmów (alarm wycieku (obecny/historyczny), alarm zablokowania licznika, alarm oszustwa magnetycznego(obecny/historyczny), alarm nadprzepływu, podprzepływu oraz przepływu wstecznego)
- Możliwość programowania z użyciem profili funkcji dla dowolnych średnic wodomierzy
- Możliwość montażu na wodomierzu oraz programowania przez DMPL

IZAR RC i R4 zawiera układ elektroniczny, który gromadzi dane pochodzące z wodomierza firmy Diehl Metering i przesyła w czasie rzeczywistym stan licznika oraz inne informacje eksploatacyjne co 8 sekund w trybie R3 oraz co 15 minut w trybie R4 – sieci stacjonarnej dalekiego zasięgu.

Odczyt mobilny w trybach Walk-by / Drive-by / Passive Drive-by:
Dane przesyłane przez IZAR RC i R4 są zbierane za pomocą komputera ręcznego lub tabletu wyposażonego w moduł IZAR RECEIVER BT w przypadku trybów Walk-by/Drive-by lub w moduł IZAR RDC VEHICLE w przypadku trybu Passive Drive-by. Dane są następnie przesyłane bezpośrednio do scentralizowanego systemu monitorowania.

Sieć stacjonarna:
Stacjonarny odbiornik IZAR RDC STANDARD/IZAR RDC BATTERY (sieć stacjonarna R3) lub IZAR RDC PREMIUM (sieć stacjonarna dalekiego zasięgu R4) zainstalowany w budynku zbiera dane i wysyła je w z góry określonych odstępach czasu za pośrednictwem GPRS lub sieci LAN do scentralizowanego serwera. Możliwy jest również odczyt za pośrednictwem aplikacji M-Bus przy użyciu urządzenia IZAR CENTER powiązanego z odbiornikiem IZAR RECEIVER M-BUS oraz oprogramowaniem IZAR@NET 2.

DANE TECHNICZNE

		IZAR RC i R4
Protokół komunikacji		PRIOS
Częstotliwość	MHz	868.95 MHz (R3) i 868.30 MHz (R4)
Modulacja		FSK
Moc transmisji	mW	16 mW (868 MHz)
Typ transmisji		Jednokierunkowa
Odległość odczytu		do 500m (Walk By/Drive By R3), do 1500m (Stacjonarny R4) w zależności od warunków otoczenia
Standardy		EN 300 220, CE, RED dyrektywa, EN 13757-3/-4
Zasilanie		Bateria litowa 3,6V
Żywotność zasilania		Dwa okresy legalizacyjne *

* Standardowe warunki użytkowania i temperatury. Żywotność teoretyczna, bez gwarancji.

WARUNKI UŻYTKOWANIA

		IZAR RC i R4
Zakres temperatur działania	°C	-15 ... +55
Zakres temperatur przechowywania	°C	-20 ... +70
Wilgotność	%	0 ... 100
Wskaźnik zabezpieczenia		IP 68

CONFIGURATION

	IZAR RC i R4
Interfejs	Głowica optyczna IrDA
Funkcje	Indeks bieżący | Indeks drugorzędny | stan baterii
Alarmy	Wyciek | Zatrzymanie licznika | Nadprzepływ | Podprzepływ | Przep. wsteczny | Manipulacja

ZGODNOŚĆ

	IZAR RC i R4
Wodomierz	Zakres modułowy Ha+Ti lub Ti. Waga impulsów DN15 do DN40 (1 litr) | Waga impulsów DN50 do DN125 (10 litrów) | Waga impulsów DN150 do 300 (100 litrów)

WYMIARY

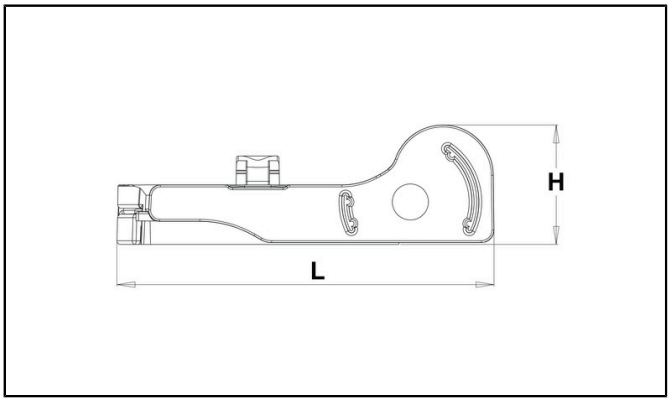

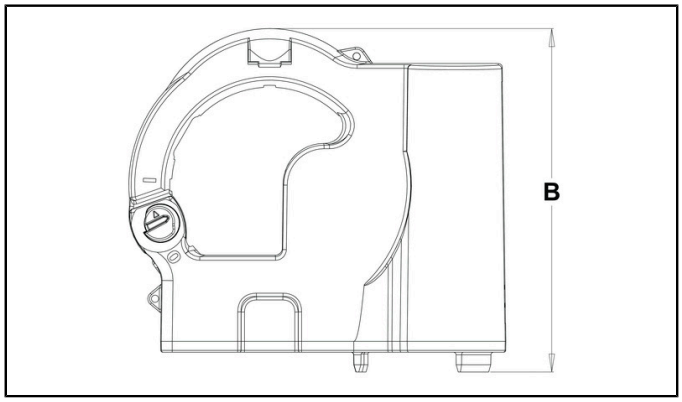

			IZAR RC i R4
Długość	L	mm	104
Wysokość	H	mm	33
Szerokość	B	mm	95

Informacje o podmiotach gospodarczych

Obowiązujące przepisy i wymogi prawne dotyczące produktów mogą ulec zmianie.

DIEHL METERING monitoruje obowiązujące przepisy, aby zapewnić zgodność swoich produktów z obowiązującymi przepisami w chwili wprowadzenia ich do obrotu.

Każdy podmiot gospodarczy wprowadzający produkty do obrotu po tej dacie ma obowiązek śledzić na bieżąco obowiązujące przepisy.

W przypadku pytań prosimy o kontakt: metering-germany-info@diehl.com

Diehl Metering Sp. z o.o.
Bażanowice, ul. Cieszyńska 1A
43-440 Goleszów
Polska
Tel: +48 33 851 04 39
Fax: +48 33 852 16 75
metering-poland-info@diehl.com
www.diehl.com/metering

EMPOWER A SUSTAINABLE FUTURE