DIEHL
Metering

IZAR RC I G4

MODUŁ RADIOWY



ZASTOSOWANIE

Nowa generacja modułu radiowego IZAR RC i G4 jest przeznaczona zarówno do mobilnego odczytu jak i zdalnego za pośrednictwem sieci stacjonarnych. Moduł radiowy IZAR RC i G4 współpracuje z wszystkimi wodomierzami Diehl Metering z serii modułowej indukcyjnej (Ha+Ti lub Ti) z szarym lub czerwonym pierścieniem, zawiera on zabezpieczony przed manipulacją czujnik działający na zasadzie indukcyjnej. Łatwy w montażu, moduł IZAR RC i G4 obsługuje standardowy protokół OMS i może być programowany fabrycznie lub na miejscu instalacji. Moduł radiowy IZAR RC i G4 przesyła wskazania wodomierza co 12 sekund w trybie R3 i co 15 minut w trybie sieci stacjonarnej dalekiego zasięgu R4, umożliwiając efektywny odczyt. IZAR RC i G4 oferuje wiele funkcji (indeks bieżący, 3 wartości historyczne i szczegółowe informacje o wyciekach) oraz alarmy (alarm zdjęcia modułu z wodomierza, alarm magnetyczny, przepływ wsteczny, wyciek, brak zużycia, niski poziom baterii...).

CECHY

- Kompaktowy moduł radiowy obsługujący protokół OMS
- Łatwy montaż przy użyciu zatrzasków oraz śruby dociskowej
- Częstotliwość 868 Mhz
- Stopień ochrony IP68
- Żywotność baterii – dwa okresy legalizacyjne
- Pamięć 3 historycznych indeksów
- Odporność na manipulację magnetyczną
- Dostępne różne funkcje i alarmy

ZASADA DZIAŁANIA

IZAR RC i G4 zawiera układ elektroniczny, który zbiera dane pochodzące z wodomierza Diehl Metering i przesyła w czasie rzeczywistym indeks oraz inne informacje dotyczące funkcjonowania w określonych interwałach: co 12 sekund w trybie R3 i co 15 minut w trybie sieci stacjonarnej dalekiego zasięgu R4.

Zdalny odczyt w trybie Chodzonym (Walk-by) / Jeżdżonym (Drive-by) / Pasywnym (Passive Drive-by):
Dane wysyłane przez IZAR RC i G4 są zbierane za pomocą tabletu i przenośnego urządzenia umożliwiającego odczyt radiowy IZAR RECEIVER BT w trybie Walk-by/Drive-by lub za pomocą IZAR RDC VEHICLE w trybie Passive Drive-by. Dane są następnie przesyłane bezpośrednio do scentralizowanego systemu monitorowania.

Zdalny odczyt w trybie sieci stacjonarnej (Fixed-Network):
Odbiornik radiowy IZAR RDC BATTERY (sieć stacjonarna R3) lub IZAR RDC PREMIUM 2 (sieć stacjonarna dalekiego zasięgu R4) zainstalowany w budynku będzie zbierał dane i wysyłał je w zdefiniowanych odstępach czasu przez GPRS lub LAN do scentralizowanego serwera.

DANE TECHNICZNE

	IZAR RC i G4
System komunikacji	OMS Volume 2 Version 3.0.1 Tryb T1
Częstotliwość	868.95 (R3 mode) I 868.30 (R4 mode)
Modulacja	FSK
Moc transmisji	16 mW (868 MHz)
Typ transmisji	Jednokierunkowa
Zasięg odczytu*	Do 500m (Walk by/Drive by R3) oraz 1,5 Km (Stacjonarny R4)
Standard	EN 300 220, CE, RED dyrektywa, EN 13757-3/-4
Zasilanie	3.6 V ; bateria litowa
Żywotność baterii**	Dwa okresy legalizacyjne

* W zależności od warunków otoczenia.
** Standardowe warunki użytkowania i temperatury. Żywotność teoretyczna, bez gwarancji.

WARUNKI OTOCZENIA

		IZAR RC i G4
Temp. otoczenia podczas pracy	°C	-15 ... +55
Temp. otoczenia podczas przechowywania	°C	-20 ... +70
Wilgotność	%	0 ... 100
Klasa ochrony		IP 68

KONFIGURACJA

	IZAR RC i G4
Interfejs konfiguracyjny	Głowica optyczna IrDA
Funkcje	Bieżący indeks I 3 historyczne wartości indeksu (roczne, miesięczne, tygodniowe lub dzienne) I Szczegółowe informacje o wyciekach: liczba wycieków, data ostatniego wycieku, czas trwania wycieku w dniach, objętość wycieku w [m3], skumulowany czas trwania wycieku(ów), szacunkowa skumulowana objętość wycieku(ów)
Zarządzanie alarmami	Alarm wycieku (obecny) I Alarm naruszenia mechanicznego (obecny) I Alarm oszustwa magnetycznego (obecny) I Alarm braku zużycia I Alarm wycieku (historyczny) I Alarm naruszenia mechanicznego (historyczny) I Alarm oszustwa magnetycznego (historyczny) I Alarm przepływu wstecznego I Alarm podprzepływu I Alarm nadprzepływu I Alarm niskiego stanu baterii

KOMPATYBILNOŚĆ

	IZAR RC i G4
Wodomierze	modułowości HaTi lub Ti I Waga impulsów DN15-DN40 (1 litr) I Waga impulsów DN50-DN125 (10 litrów) I Waga impulsów DN150-DN300 (100 litrów)

WYMIARY

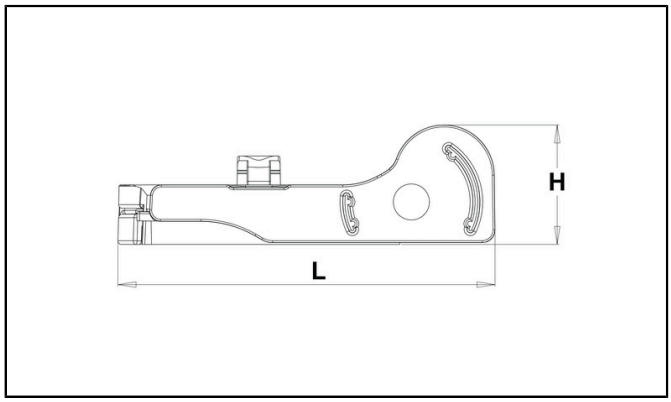

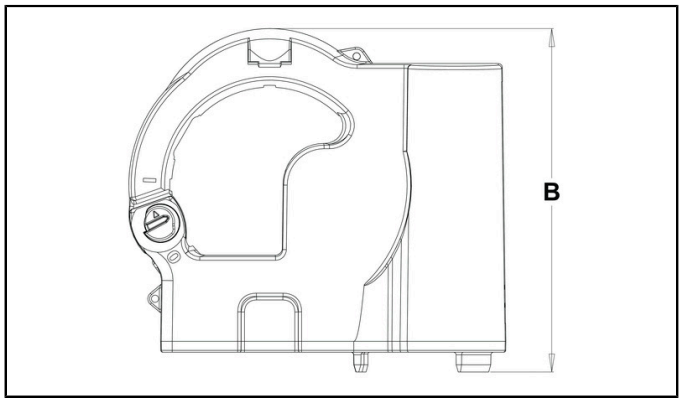

			IZAR RC i G4
Długość	L	mm	104
Wysokość	H	mm	33
Szerokość	B	mm	95

Informacje o podmiotach gospodarczych

Obowiązujące przepisy i wymogi prawne dotyczące produktów mogą ulec zmianie.

DIEHL METERING monitoruje obowiązujące przepisy, aby zapewnić zgodność swoich produktów z obowiązującymi przepisami w chwili wprowadzenia ich do obrotu.

Każdy podmiot gospodarczy wprowadzający produkty do obrotu po tej dacie ma obowiązek śledzić na bieżąco obowiązujące przepisy.

W przypadku pytań prosimy o kontakt: metering-germany-info@diehl.com

Diehl Metering Sp. z o.o.
Bażanowice, ul. Cieszyńska 1A
43-440 Goleszów
Polska
Tel: +48 33 851 04 39
Fax: +48 33 852 16 75
metering-poland-info@diehl.com
www.diehl.com/metering

EMPOWER A SUSTAINABLE FUTURE