DIEHL
Metering

IZAR RC 868 I MIOTY

FUNK | FUNKMODUL



ANWENDUNG

IZAR RC 868 i mioty wurde entwickelt, um Daten von mechanischen Zählern über eine unidirektionale Verbindung mobil auszulesen oder über ein Fixed Network zu übertragen. Es kann vor Ort oder werkseitig programmiert werden.

Das IZAR RC 868 i mioty-Modul lässt sich leicht anbringen und kann auf alle Zähler der induktiven Modulreihe von Diehl Metering (Ha+Ti oder Ti) mit grauem oder rotem Ring aufgesteckt werden. Es verfügt über einen integrierten induktiven Sensor, der es unempfindlich gegenüber magnetischen Manipulationen macht.

Das Funkmodul bietet mehrere Funktionen (aktueller Wert, Wert zum Stichtag...) und Alarme (Details zu Leckagen, blockierter Zähler, schwache Batterie ...).

MERKMALE

- Kompaktes Funkmodul mioty® für die Erfassung im Fixed Network und wMBus OMS Gen3 für die mobile Auslesung
- Geeignet zur mobilen Auslesung und Fixed Network long range
- IP 68
- Batterielebensdauer bis zu 15 Jahre
- Unempfindlich gegenüber magnetische Manipulation
- Lokale Schnittstelle zur Konfiguration

FUNKTIONSPRINZIP

IZAR RC 868 i mioty enthält einen elektronischen Schaltkreis, der die von einem modularen Diehl Metering Wasserzähler kommenden Daten erfasst.

Mobile Auslesung (Walk-by):
Die von IZAR RC 868 i mioty gesendeten Daten werden über ein Smartphone, Tablet oder Computer verbunden, mit einem IZAR RDC Motion ausgelesen und anschließend an die Zählerdatenmanagement-Software übertragen.
Die Daten werden dann direkt an ein zentrales Überwachungssystem übermittelt.

Fixed Network:
Ein fest installiertes Gateway IZAR IoT GATEWAY Compact oder IZAR IoT GATEWAY Premium erfasst die Daten und sendet sie in vordefinierten Intervallen über GPRS oder LAN an IZAR PLUS PORTAL und IZAR@NET.

TECHNISCHE DATEN

		IZAR RC 868 i mioty
Kommunikationsprotokoll		wMBus T1-mode OMS Gen 3 und mioty® for Metering L1C
Frequenz	MHz	868.95 wMBus T1-mode und 868.18 mioty® for Metering
Modulation		(G) MSK für L1C und FSK für wMBus
Sendeleistung	mW	16
Übertragung		Unidirektional
Funkreichweite		Bis zu 500 m (T1 mode) und 5 km (mioty® for Metering mode), abhängig von der Umgebung
Zulassung		EN 300 220, CE, RED Richtlinie, EN 13757-3/-4-7
Stromversorgung		Lithium 3.6 V
Batterielebensdauer		Bis zu 15 Jahre*
Verschlüsselung		AES 128-CBC

* bei Standard Umgebungs- und Temperaturbedingungen. Theoretische Lebensdauer (abhängig vom Nutzungsprofil), ohne Garantie.

UMGEBUNGSBEDINGUNGEN

		IZAR RC 868 i mioty
Betriebstemperatur	°C	-15 ... +55
Lagertemperatur	°C	-20 ... +70
Luftfeuchtigkeit der Umgebung	%	0 ... 100
Schutzklasse		IP 68

KONFIGURATION

	IZAR RC 868 i mioty
Lokale Schnittstelle	Optisch (IrDa)
Alarme	Leckageerkennung | Blockierter Zähler | Überlauf | Zu wenig Durchfluss | Rückfluss | Manipulation des Sensors | Mechanische Manipulation | Niedrige Batterieleistung | Detaillierte Leckageinformationen (Gesamtzahl der Tage | Gesamtleckagemenge | Anzahl der Ereignisse | Anzahl der Tage mit Ereignissen)
Funktionen	Aktueller Stand

KOMPABILITÄT

	IZAR RC 868 i mioty
Zähler	Induktive Modulreihe von Diehl Metering (Ha+Ti oder Ti). Impulswertigkeit DN 15 bis DN 40 (1 Liter) | Impulswertigkeit DN 50 bis DN 125 (10 Liter) | Impulswertigkeit DN 150 bis 300 (100 Liter)

ABMESSUNGEN

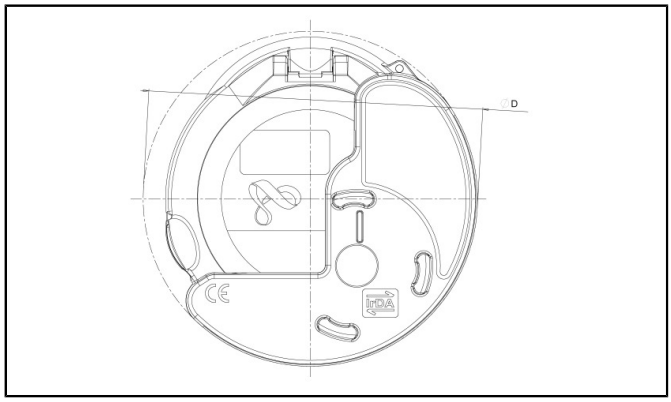

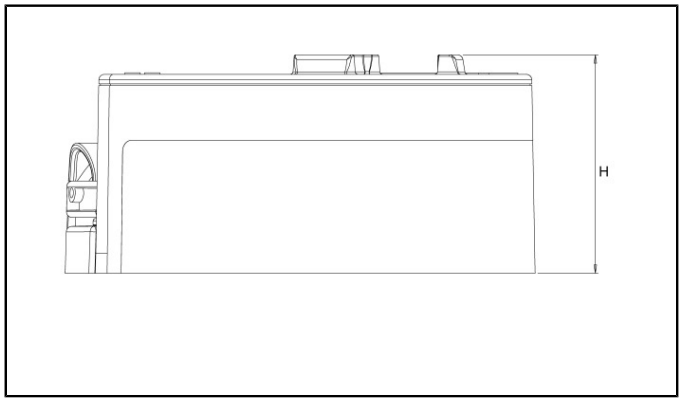

			IZAR RC 868 i mioty
Durchmesser	D	mm	90
Höhe	H	mm	40

PROFILÜBERSICHT

	Fixed Network (AMI)	Mobiler Datenrahmen (AMR)	Mobilfunk	Batterie-lebensdauer
Walk-by Profil	1 Datenrahmen / Stunde	1 Datenrahmen / 64 s	-	13 Jahre*
Passives Drive-by Profil	1 Datenrahmen / 4 Stunden	1 kurzer Datenrahmen / 22 s	Langer Datenrahmen / 2 Minuten 12 s	15 Jahre*
Drive-by Profil	1 Datenrahmen / 4 Stunden	1 kurzer Datenrahmen / 16 s	Langer Datenrahmen / 1 Minute 36 s	12 Jahre*

* bei Standard Umgebungs- und Temperaturbedingungen, ohne Gewähr

Informationen für Wirtschaftsakteure

Die für die Produkte geltenden Vorschriften und gesetzlichen Verpflichtungen können sich ändern.

DIEHL METERING überwacht die geltenden Vorschriften, um sicherzustellen, dass ihre Produkte zum Zeitpunkt des Inverkehrbringens den Vorschriften entsprechen. Jeder Wirtschaftsakteur, der zu einem späteren Zeitpunkt Produkte auf den Markt bereitstellt, muss sich eigenverantwortlich über die jeweils geltenden Vorschriften informieren.

Bei Fragen wenden Sie sich bitte an: metering-germany-info@diehl.com

Diehl Metering GmbH
Donaustraße 120
90451 Nürnberg
Deutschland
Tel.: +49 911 6424-0
metering-germany-info@diehl.com
www.diehl.com/metering

EMPOWER A
SUSTAINABLE
FUTURE