DIEHL
Metering

IZAR RC 868 I MIOTY

MODUŁ RADIOWY



ZASTOSOWANIE

IZAR RC 868 i mioty jest przeznaczony do przesyłania danych z liczników mechanicznych za pośrednictwem łącza jednokierunkowego, w trybie mobilnym i sieci stacjonarnej. Można go programować w terenie lub w fabryce.

Łatwy w montażu moduł IZAR RC 868 i mioty można zamocować na wszystkich licznikach indukcyjnych modułowych Diehl Metering (Ha+Ti lub Ti) z szarym lub czerwonym pierścieniem. Zawiera zabezpieczony przed manipulacją czujnik działający na zasadzie indukcyjnej.

Oferuje wiele funkcji (indeks prądu, indeks w dniu rocznicy...) i alarmów (szczegółowe informacje o wyciekach, zablokowanym liczniku, niskim poziomie baterii...).

CECHY

- Kompaktowy nadajnik radiowy mioty® do pomiarów w sieci stacjonarnej oraz wMBus OMS Gen3 do odczytu mobilnego
- Odpowiedni do odczytu mobilnego i sieci stacjonarnej o dużym zasięgu
- IP 68
- Żywotność do 15 lat
- Odporny na oszustwa magnetyczne
- Lokalny interfejs do konfiguracji

ZASADA DZIAŁANIA

IZAR RC 868 i mioty zawiera obwód elektroniczny, który zbiera dane pochodzące z wodomierza Diehl Metering.

Mobilny odczyt w trybie walk-by:
Dane wysyłane przez IZAR RC 868 i mioty są gromadzone za pomocą komputera ręcznego lub tabletu wyposażonego w IZAR RDC Motion w trybie walk-by. Dane są następnie przesyłane bezpośrednio do scentralizowanego systemu monitorowania.

Sieć stacjonarna:
Stacjonarny odbiornik IZAR IoT GATEWAY Compact lub IZAR IoT GATEWAY Premium zainstalowany w stałej lokalizacji zbiera dane i wysyła je w określonych odstępach czasu, za pośrednictwem GPRS lub LAN, do IZAR PLUS PORTAL i IZAR@NET.

DANE TECHNICZNE

		IZAR RC 868 i mioty
Protokół komunikacyjny		wMBus T1-mode OMS Gen 3 i mioty® dla pomiarów L1C
Częstotliwość	MHz	868,95 Tryb wMBus T1 i 868,18 mioty® do pomiarów
Modulacja		(G) MSK dla L1C i FSK dla wMBus
Moc transmisji	mW	16
Tryb transmisji		Jednokierunkowy
Zasięg radiowy		Do 500 m (tryb T1) i 5 km (mioty® dla trybu pomiarowego) w zależności od otoczenia
Certyfikaty		EN 300 220, CE, dyrektywa RED, EN 13757-3/-4-7
Zasilanie		Litowa 3,6 V
Żywotność baterii		Do 15 lat*
Szyfrowanie ramki		AES 128-CBC

* Standardowe warunki użytkowania i określone temperatury. Teoretyczna żywotność zależy od profilu użytkowania, bez gwarancji

WARUNKI OTOCZENIA

		IZAR RC 868 i mioty
Zakres temperatur roboczych	°C	-15...+55
Zakres temperatur przechowywania	°C	-20...+70
Wilgotność otoczenia	%	0...100
Klasa ochrony		IP 68

KONFIGURACJA

	IZAR RC 868 i mioty
Interfejs lokalny	IrDA
Zarządzanie alarmami	Wykrywanie wycieków I Zablokowany licznik I Przepełnienie I Niedopełnienie I Cofnięcie przepływu I Oszustwo związane z czujnikiem I Oszustwo mechaniczne I Niski poziom naładowania baterii I Szczegółowe informacje o wyciekach (łączna liczba dni I łączna objętość wycieku I liczba zdarzeń I liczba dni zdarzeń I łączna liczba dni)
Funkcje	Aktualny indeks

KOMPATYBILNOŚĆ

	IZAR RC 868 i mioty
Liczniki	Indukcyjna seria modułowa Diehl Metering Ha+Ti lub Ti (szary lub czerwony pierścień). Waga impulsu DN 15 do DN 40 (1 litr) I Waga impulsu DN 50 do DN 125 (10 litrów) I Waga impulsu DN150 do 300 (100 litrów)

WYMIARY

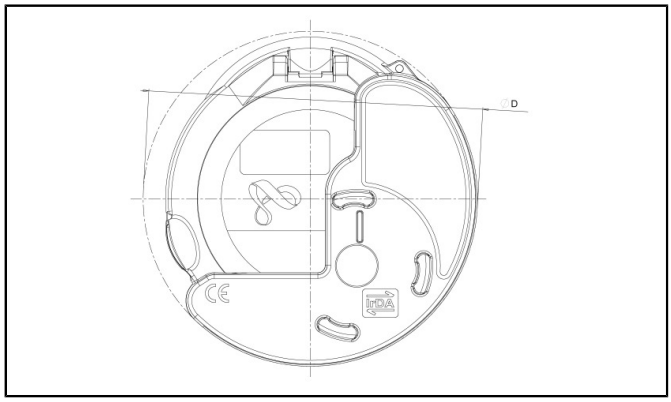

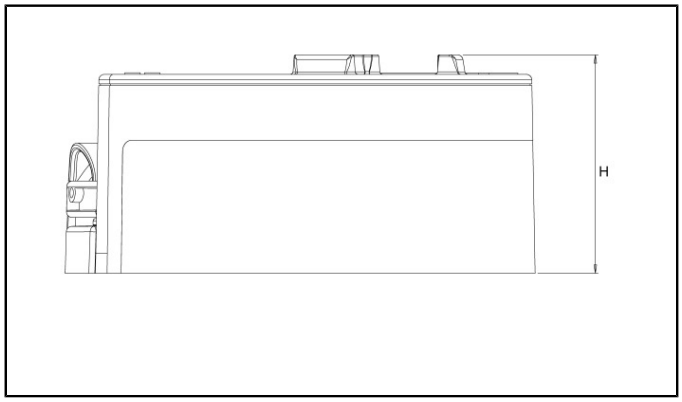

			IZAR RC 868 i mioty
Średnica	D	mm	90
Wysokość	H	mm	40

PRZEGLĄD PROFILU

	Sieć stacjonarna (AMI)	Sieć komórkowa (AMR)	Szczegóły dotyczące sieci	Żywotność baterii
Profil pomiaru przy przejściu	1 ramka / godzina	1 klatka / 64 s	-	13 lat*
Profil przejazdu pasywnego	1 klatka / 4 godziny	1 krótka klatka / 22 s	Długa klatka / 2 min 12 s	15 lat*
Profil przejazdu	1 klatka / 4 godziny	1 krótka klatka / 16 s	Długa klatka / 1 min 36 s	12 lat*

* Standardowe warunki użytkowania i określone temperatury, bez gwarancji

Informacje o podmiotach gospodarczych

Obowiązujące przepisy i wymogi prawne dotyczące produktów mogą ulec zmianie.

DIEHL METERING monitoruje obowiązujące przepisy, aby zapewnić zgodność swoich produktów z obowiązującymi przepisami w chwili wprowadzenia ich do obrotu.

Każdy podmiot gospodarczy wprowadzający produkty do obrotu po tej dacie ma obowiązek śledzić na bieżąco obowiązujące przepisy.

W przypadku pytań prosimy o kontakt: metering-germany-info@diehl.com

Diehl Metering Sp. z o.o.
Bażanowice, ul. Cieszyńska 1A
43-440 Goleszów
Polska
Tel: +48 33 851 04 39
Fax: +48 33 852 16 75
metering-poland-info@diehl.com
www.diehl.com/metering

EMPOWER A SUSTAINABLE FUTURE