DIEHL
Metering

IZAR RC 868 I W R4

MODUŁ RADIOWY



ZASTOSOWANIE

IZAR RC 868 I Waterbox R4 to kompaktowy jednokierunkowy moduł radiowy firmy Diehl Metering, przeznaczony do odczytu radiowego jeżdzonego (IZAR R3) oraz stacjonarnego (IZAR R4). Moduł ten zapewnia kompatybilność z wszystkimi wodomierzami gamy modułowej Diehl Metering, posiadającymi obudowę koloru szarego lub czerwonego (w przypadku wody ciepłej), z napisem Ha+Ti lub Ti. Zintegrowany rejestrator danych pozwala za pośrednictwem głowicy optycznej na odczyt rejestrów z pamięci modułu w przypadku potrzeby dokonania szczegółowej analizy zużycia wody.

FUNKCJE

- Zintegrowany rejestrator danych (pamięć do 7 miesięcy)
- Łatwy montaż przy użyciu zatrzasków oraz śruby dociskowej
- Wskaźnik zabezpieczenia IP68
- Trwałość baterii - dwa okresy legalizacyjne*
- Przekazywanie drogą radiową informacji (indeks bieżący, indeks drugorzędny (np. roczny, miesięczny, tygodniowy), stan baterii)
- Przekazywanie drogą radiową alarmów (alarm wycieku (obecny/historyczny), alarm zablokowania licznika, alarm nadprzepływu, podprzepływu oraz przepływu wstecznego, alarm naruszenia mechanicznego (obecny/historyczny))
- Możliwość programowania z użyciem profili funkcji dla dowolnych średnic wodomierzy

ZASADA DZIAŁANIA

IZAR RC i W R4 zawiera układ elektroniczny, który zbiera dane pochodzące z wodomierza Diehl Metering i przekazuje w czasie rzeczywistym indeks i inne informacje operacyjne co 8 sekund w trybie R3 i co 15 minut w trybie R4 z siecią stacjonarną o dużym zasięgu.

Mobilny odczyt w trybie Walk-by / Drive-by / Passive Drive-by:
Dane wysyłane przez IZAR RC i W R4 są zbierane za pomocą tabletu Diehl Metering wyposażonego w IZAR RECEIVER BT dla Walk-by/Drive-by lub IZAR RDC VEHICLE dla pasywnego Drive-by. Dane są następnie przesyłane bezpośrednio do scentralizowanego systemu monitorowania.

Sieć stacjonarna :
Stały odbiornik IZAR RDC STANDARD/IZAR RDC BATTERY (sieć stała R3) lub IZAR RDC PREMIUM (sieć stała dalekiego zasięgu R4) zainstalowany w budynkach będzie zbierał dane i wysyłał je w predefiniowanych odstępach czasu, poprzez GPRS lub LAN, do scentralizowanego serwera.

Funkcja rejestratora danych:
IZAR RC i W R4 posiada zintegrowany rejestrator danych, który w regularnych odstępach czasu rejestruje zużycie. W przypadku szczegółowej analizy, dane są dostępne poprzez interfejs IrDA modułu i są przesyłane do tabletu za pomocą dedykowanej aplikacji. Domyślnie w module interwał kopii zapasowej zużycia jest ustawiony na 40 minut, co zapewnia do 7 miesięcy wartości historycznych. Interwał ten może być modyfikowany dzięki tej samej dedykowanej aplikacji.

DANE TECHNICZNE

		IZAR RC 868 i W R4
System komunikacji		PRIOS
Częstotliwość	MHz	868
Modulacja		FSK
Moc transmisji	mW	16
Typ transmisji		Jednokierunkowa
Odległość odczytu		do 500m (Walk by/Drive by R3), do 1500m (Stacjonarny R4) w zależności od warunków otoczenia
Standard		EN 300 220 I CE I RED Dyrektywa I EN13757-3/-4
Zasilanie		Bateria litowa 3,6V
Trwałość baterii		Dwa okresy legalizacyjne*

*Standardowe warunki użytkowania i temperatury. Teoretyczna żywotność, bez gwarancji.

WARUNKI UŻYTKOWANIA

		IZAR RC 868 i W R4
Zakres temperatur działania	°C	-15 ... +55
Zakres temperatur przechowywnia	°C	-20 ... +70
Wilgotność	%	0 ... 100
Klasa ochrony		IP68

KONFIGURACJA

	IZAR RC 868 i W R4
Interfejs	Optyczny IrDA
Funkcje	indeks bieżący I indeks drugorzędny I stan baterii
Alarmy	Wyciek I Zatrzymanie licznika I Nadprzepływ| Podprzepływ I Przep. wsteczny I Manipulacja

REJESTRATOR DANYCH

	IZAR RC 868 i W R4
Interfejs	IrDA + dedykowane oprogramowanie pod Windows
Zarządzanie rejestrami	W przypadku sporu konsumenckiego domyślnie ustawiony 30-minutowy przedział pomiarowy pozwala na oszacowanie średniego zużycia z okresu 6 miesięcy

**Szczegółowe dane dotyczące rejestrów znajdują sie w dokumencie DTR.

ZGODNOŚĆ

	IZAR RC 868 i W R4
Wodomierz	zakres modułowy Ha+Ti lub Ti. Waga impulsów: DN 15 do 40 (1 litr) I DN 50 do 125 (10 litrów) I DN 150 do 300 (100 litrów)

WYMIARY

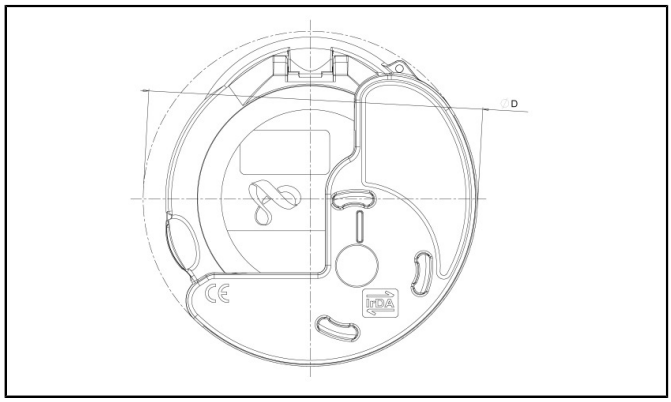

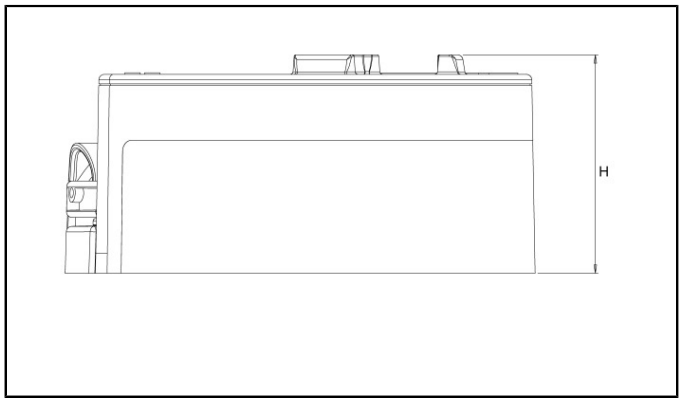

			IZAR RC 868 i W R4
Średnica	D	mm	90
Wysokość	H	mm	40

Informacje o podmiotach gospodarczych

Obowiązujące przepisy i wymogi prawne dotyczące produktów mogą ulec zmianie.

DIEHL METERING monitoruje obowiązujące przepisy, aby zapewnić zgodność swoich produktów z obowiązującymi przepisami w chwili wprowadzenia ich do obrotu.

Każdy podmiot gospodarczy wprowadzający produkty do obrotu po tej dacie ma obowiązek śledzić na bieżąco obowiązujące przepisy.

W przypadku pytań prosimy o kontakt: metering-germany-info@diehl.com

Diehl Metering Sp. z o.o.
Bażanowice, ul. Cieszyńska 1A
43-440 Goleszów
Polska
Tel: +48 33 851 04 39
Fax: +48 33 852 16 75
metering-poland-info@diehl.com
www.diehl.com/metering

EMPOWER A SUSTAINABLE FUTURE