IZAR RADIO EXTERN PULSE

MODULE RADIO

DIEHL
Metering

DESCRIPTIF

Le module radio déporté IZAR RE PULSE est destiné au relevé radio mobile et au télérelevé des compteurs. IZAR RE PULSE se connecte facilement sur tous les compteurs équipés d'une sortie impulsion à contact sec ou à collecteur ouvert NPN.
IZAR RE PULSE transmet ainsi l'index et les alarmes du compteur associé par liaison radio unidirectionnelle toutes les 8 secondes permettant un relevé mobile performant jusqu'à 50km/h et un relevé en réseau fixe précis.
IZAR RE PULSE dispose de nombreuses fonctions (index courant, index historique, durée de vie restante de la pile) et alarmes (fuites, compteur arrêté, retour d'eau...).

CARACTÉRISTIQUES PRINCIPALES

- Installation simple
- Pour tous types d'interfaces à collecteur ouvert
- Disponible en 868 ou 434 MHz
- IP 68
- Durée de vie jusqu'à 15 ans
- Détection de fuite et transmission des alarmes

smart in solutions

IZAR RADIO EXTERN PULSE

MODULE RADIO

PRINCIPE D'UTILISATION

IZAR RE PULSE collecte les informations provenant d'un émetteur d'impulsions ou d'un compteur muni d'une sortie impulsion et transmet en temps réel l'index du compteur ainsi que diverses informations de fonctionnement toutes les 8 secondes en mode R3.

Relevé mobile en Walk-by / Drive-by / Passive Drive-by:
Les informations émises par IZAR RE PULSE sont collectées soit à l'aide d'un terminal portable ou d'une tablette équipé(e) d'un récepteur IZAR RECEIVER BT en Walk-by ou Drive-By, soit avec un récepteur IZAR RDC VEHICLE en Passive Drive-by. Les données sont ensuite déchargées directement dans le système informatique centralisé.

Réseau fixe:
Le concentrateur IZAR RDC STANDARD/IZAR RDC BATTERY (réseau fixe R3) est installé à demeure. Il collecte toutes les informations et les envoie à intervalles prédéfinis via GPRS ou LAN vers un serveur centralisé. Le relevé est également possible via une solution M-Bus de type IZAR CENTER associé au récepteur IZAR RECEIVER M-BUS et au logiciel IZAR@NET 2.

DONNÉES TECHNIQUES

		IZAR RADIO EXTERN PULSE
Protocole radio		PRIOS
Fréquence	MHz	868,95 | 434,475
Modulation		FSK
Puissance d'émission		16 mW (868 MHz) | 10 mW (434 MHz)
Mode de transmission		Unidirectionnel
Portée radio		Jusqu'à 500 m selon les conditions d'utilisation
Interface de programmation		IrDa optique
Approbation		EN 60950 | EN 13757-3/-4
Alimentation		Pile lithium 3,6V
Durée de vie		Jusqu'à 15 ans*
Mise à jour des données		En temps réel
Intervalle d'émission		8 secondes
Fréquence d'entrée	Hz	Max. 8
Durée minimale de l'impulsion	ms	50
Alarmes		Fuite | fraude ...

*En conditions d'utilisation et de températures standards. Durée de vie théorique ne donnant pas lieu à garantie.

CONDITIONS D'UTILISATION

		IZAR RADIO EXTERN PULSE
Températures de fonctionnement	°C	-15 ... +55
Températures de stockage	°C	-20 ... +70
Humidité	%	0 ... 100
Indice de protection		IP 68

CONFIGURATION

	IZAR RADIO EXTERN PULSE
Valeurs programmables	Activation Radio | Numéro de série | Index du compteur | Type de fluide mesuré | Intervalles index historiques

Diehl Metering S.A.S. · 67 rue du Rhône · BP 10160 · FR-68304 Saint-Louis Cedex · Tél. + 33 (0)3 89 69 54 00 · Fax: + 33 (0)3 89 69 72 20 · metering-France-info@diehl.com · www.diehl.com/metering
Agence Nord · 6 rue de Marguerites · FR-92737 Nanterre Cedex · Tél. + 33 (0)1 47 85 05 48 · Fax: + 33 (0)1 47 85 09 36 · metering-France-agencenord@diehl.com
Agence Sud · 3 av. Condorcet · CS 72067 · FR-69616 Villeurbanne Cedex · Tél. + 33 (0)4 78 93 76 90 · Fax: + 33 (0)4 78 89 64 85 · metering-France-agencesud@diehl.com
Ventes Internationales · 67 rue du Rhône · BP 10160 · FR-68304 Saint-Louis Cedex · Tél. + 33 (0)3 89 69 54 21 · Fax: + 33 (0)3 89 69 54 22 · metering-France-export@diehl.com
Document non contractuel. Caractéristiques à se faire préciser avant commande.

IZAR RADIO EXTERN PULSE

MODULE RADIO

DIMENSIONS

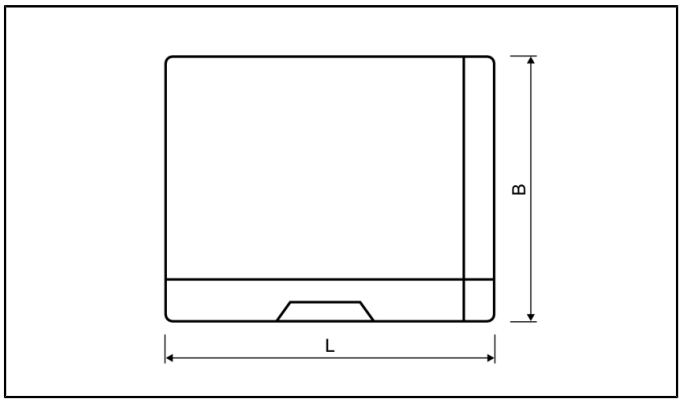

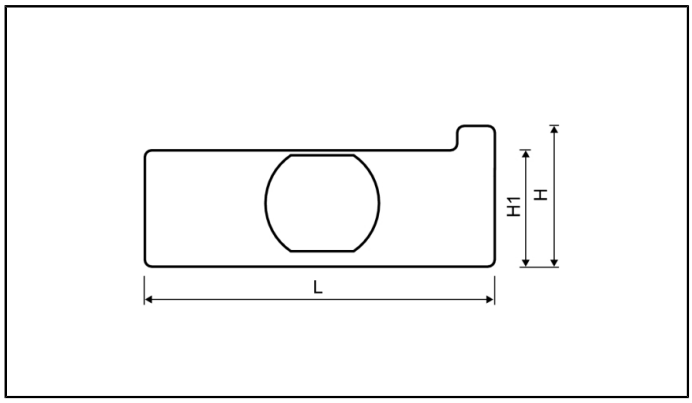

IZAR RADIO EXTERN PULSE			
Longueur	L	mm	104
Largeur	B	mm	83
Hauteur	H	mm	42
Hauteur	H1	mm	34

Diehl Metering S.A.S. · 67 rue du Rhône · BP 10160 · FR-68304 Saint-Louis Cedex · Tél. + 33 (0)3 89 69 54 00 · Fax: + 33 (0)3 89 69 72 20 · metering-France-info@diehl.com · www.diehl.com/metering
Agence Nord · 6 rue de Marguerites · FR-92737 Nanterre Cedex · Tél. + 33 (0)1 47 85 05 48 · Fax: + 33 (0)1 47 85 09 36 · metering-France-agencenord@diehl.com
Agence Sud · 3 av. Condorcet · CS 72067 · FR-69616 Villeurbanne Cedex · Tél. + 33 (0)4 78 93 76 90 · Fax: + 33 (0)4 78 89 64 85 · metering-France-agencesud@diehl.com
Ventes Internationales · 67 rue du Rhône · BP 10160 · FR-68304 Saint-Louis Cedex · Tél. + 33 (0)3 89 69 54 21 · Fax: + 33 (0)3 89 69 54 22 · metering-France-export@diehl.com
Document non contractuel. Caractéristiques à se faire préciser avant commande.

smart in solutions