DIEHL
Metering

IZAR DOSING

ELEKTRONICZNY DOZOWNIK



ZASTOSOWANIE

IZAR DOSING jest liczydłem elektronicznym z funkcją wyzerowania, zaprojektowanym specjalnie do zastosowań przemysłowych.
Jako urządzenie modułowe, może być zamontowane za pomocą klipsu na wodomierzach z gamy modularnej Ti, bez względu na to, czy zostały one wcześniej zamontowane na instalacji, czy też nie.
Dzięki posiadanej funkcji wyzerowania, IZAR DOSING znajduje wykorzystanie we wszystkich przemysłowych procesach produkcyjnych, wymagających precyzyjnego dozowania.
IZAR DOSING umożliwia łatwy odczyt wskazując bezpośrednio objętość zużytej cieczy. Duży wyświetlacz (10 mm) zapewnia czytelny odczyt.
Urządzenie działa w szerokim zakresie temperatur (od -20°C do +50°C). Aktualne wskazanie wodomierza pozostaje czytelne nawet gdy jest na nim zamocowane urządzenie IZAR DOSING.

CECHY

- Urządzenie dozujące
- Rozdzielczość do 0.1 l
- Wyświetlacz 5-cyfrowy
- Kompatybilny z całym asortymentem Ti
- Żywotność do 10 lat (przy standardowym użytkowaniu)

ZASADA DZIAŁANIA

Urządzenie IZAR DOSING składa się z jednostki elektronicznej, wyposażonej w czujnik indukcyjny, który umożliwia modułową współpracę z wodomierzami serii Ti (Technologia Indukcyjna).
Wyświetlacz LCD pokazuje zużycie wody od ostatniego zerowania. Po zakończeniu dozowania, naciśnięcie przycisku powoduje sprowadzenie wyświetlanej wartości do 0. W ten sposób można rozpocząć nową procedurę dozowania.

DANE TECHNICZNE

		IZAR DOSING
Wyświetlacz		LCD ciekłokrystaliczny
Ilość znaków		5
Wysokość znaków	mm	10
Jednostka wyświetlacza		dla średnicy nominalnej DN 15 - 40 -> 0.1 litr
Jednostka wyświetlacza		dla średnicy nominalnej DN 50 - 100 -> 1 litr
Wyzerowanie		Przycisk z przodu
Rodzaj baterii		3.6 V (litowa)
Żywotność baterii		Do 10 lat, w zależności od sposobu użytkowania

WARUNKI OTOCZENIA

		IZAR DOSING
Klasa ochrony		IP 68
Maksymalna temp. pracy	°C	-20 ... +50
Zalecana temp. pracy	°C	-10 ... +50
Zatwierdzenia		CE; Dyrektywa EMC 2014/30/UE; ROHS 2011/65/EU

WYMIARY

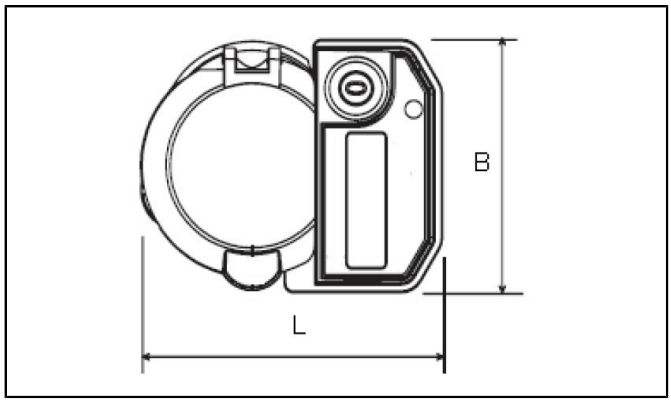

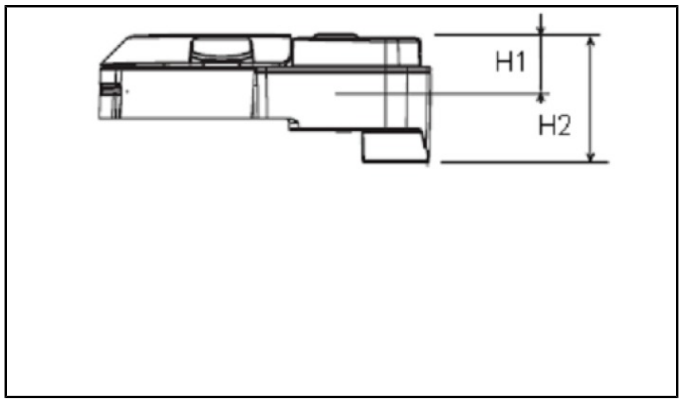

			IZAR DOSING
Długość	L	mm	105
Szerokość	B	mm	88
Wysokość	H1	mm	23
Wysokość	H2	mm	42

INSTALACJA

IZAR DOSING może być instalowany na wszystkich typach liczników modułowych firmy Diehl Metering, takich jak AQUARIUS, ALTAIR, AQUILA, wyposażonych w moduł Ti.
IZAR DOSING mocuje się na liczydle po zdjęciu zabezpieczającej pokrywy.
IZAR DOSING jest zintegrowany z pierścieniem i obraca się w pełnym zakresie 360°.

Informacje o podmiotach gospodarczych

Obowiązujące przepisy i wymogi prawne dotyczące produktów mogą ulec zmianie.

DIEHL METERING monitoruje obowiązujące przepisy, aby zapewnić zgodność swoich produktów z obowiązującymi przepisami w chwili wprowadzenia ich do obrotu.

Każdy podmiot gospodarczy wprowadzający produkty do obrotu po tej dacie ma obowiązek śledzić na bieżąco obowiązujące przepisy.

W przypadku pytań prosimy o kontakt: metering-germany-info@diehl.com

Diehl Metering Sp. z o.o.
Bażanowice, ul. Cieszyńska 1A
43-440 Goleszów
Polska
Tel: +48 33 851 04 39
Fax: +48 33 852 16 75
metering-poland-info@diehl.com
www.diehl.com/metering

EMPOWER A SUSTAINABLE FUTURE