# CORONA ER

## ELEKTRONISCHE ZÄHLER | MEHRSTRAHL

DIEHL
Metering

### ANWENDUNG

Vollelektronischer Kompaktwasserzähler mit Flügelradabtastung zur Erfassung von Volumendaten. Hochpräzise Erfassung abrechnungsrelevanter Daten für Mediumstemperaturen bis 90 °C.

### MERKMALE

- Eingebautes Funkmodul 868 MHz
- Elektronische Sensorsteuerung zur Erfassung der Durchflussmenge
- Lithium-Batterie, Lebensdauer bis zu 12 Jahre
- Optische Schnittstelle nach ZVEI serienmäßig
- Einstellbarer Stichtag für die Abrechnung
- Drehbares Rechenwerk
- Sichere Ablesung durch einzeiliges 7-stelliges Display

smart in solutions

# CORONA ER

ELEKTRONISCHE ZÄHLER | MEHRSTRAHL

## ELEKTRONIK - GRUNDMERKMALE

| | CORONA ER |
|---|---|
| Umgebungsklasse | OIML R49 Klasse C / MID E2 + M1 |
| Schutzklasse | IP 54 oder IP 68 für Kalt- und Warmwasserzähler |
| Schnittstellen | Optisch ZVEI, Funk |

Hinweis: IZAR@SET / HYDRO-SET Software zur Konfiguration der Zähler, Auslesen der Messwerte und Ausdrucken von Zählerprotokollen, verfügbar unter www.diehl.com/metering (Bereich Produkte - Downloads)

## TECHNISCHE DATEN DISPLAY

| | CORONA ER |
|---|---|
| Anzeige im Display | LCD, 7-stellig |
| Einheit | m³/h - l/h - m³ - l |
| Werte total | 99,999.99 |
| Angezeigte Werte | Durchfluss |

## SPANNUNGSVERSORGUNG

| | | | CORONA ER |
|---|---|---|---|
| Betriebsspannung | UN | VDC | 3.0 (Lithium-Batterie) |
| Batterielebensdauer | | | Bis zu 12 Jahre |
| Nennleistung | PN | µW | 30 |

## SCHNITTSTELLEN - ÜBERSICHT

| | CORONA ER |
|---|---|
| Optisch | ZVEI Schnittstelle zur Kommunikation, M-Bus Protokoll |
| Funk | 868 MHz, Real data, Open Metering Standard |

## FUNKSCHNITTSTELLE - SPEZIFIKATION

| | | CORONA ER |
|---|---|---|
| Frequenz | MHz | 868 |
| Protokoll | | Real data, Open Metering |
| Übertragungsleistung | mW | 10 |
| Übertragungsintervall | Sek | 64 |
| Kommunikation | | IZAR OPTO HEAD BT und HYDRO-SET oder IZAR@MOBILE |

Diehl Metering GesmbH · Hainburger Straße 33 · A-1030 Wien · Österreich
Tel.: +43 (0)1 716 70-0 · Fax: +43 (0)1 716 70-12 · metering-austria-info@diehl.com · www.diehl.com/metering
Technische Änderungen vorbehalten

# CORONA ER

ELEKTRONISCHE ZÄHLER | MEHRSTRAHL

## ALLGEMEINES

| | | | CORONA ER |
|---|---|---|---|
| Temperaturbereich | | °C | 30 (bei Kaltwasserzähler) / 90 (bei Warmwasserzähler) |
| Umgebungstemperatur im Betrieb | | °C | 1 ... 55 |
| Umgebungstemperatur Lager | | °C | -20 ... 55 |
| Nenndruck | PN | bar | 10 / 16 |
| Einbaulage | | | Beliebige Position, auch Überkopf |

## TECHNISCHE DATEN

| Nennweite | DN | mm | 15 | 15 | 15 | 20 | 20 | 20 |
|---|---|---|---|---|---|---|---|---|
| Dauerdurchfluss | $Q_3$ | m³/h | 2.5 | 2.5 | 2.5 | 4 | 4 | 4 |
| Baulänge | L | mm | 110 | 130 | 165 | 105 | 130 | 190 |
| Überlastdurchfluss | $Q_4$ | m³/h | 3.125 | 3.125 | 3.125 | 5 | 5 | 5 |
| Übergangsdurchfluss | $Q_2$ | l/h | 32 | 32 | 32 | 51 | 51 | 51 |
| Mindestdurchfluss | $Q_1$ | l/h | 20[1] | 20[1] | 20[1] | 32[1] | 32[1] | 32[1] |
| Anlaufwert | | l/h | 3 - 4 | 3 - 4 | 3 - 4 | 5 - 6 | 5 - 6 | 5 - 6 |
| Druckverlust bei $Q_3$ | Δp | mbar | 615 | 615 | 615 | 620 | 620 | 620 |
| Durchfluss bei 0.1 bar Druckverlust | | m³/h | 0.962 | 0.962 | 0.962 | 1.607 | 1.607 | 1.607 |

[1] bei R 125

## ZULASSUNG

| Nennweite | DN | mm | 15 | 15 | 15 | 20 | 20 | 20 |
|---|---|---|---|---|---|---|---|---|
| Dauerdurchfluss | $Q_3$ | m³/h | 2.5 | 2.5 | 2.5 | 4 | 4 | 4 |
| Baulänge | L | mm | 110 | 130 | 165 | 105 | 130 | 190 |
| MID (LNE 12552 \| LNE 13629) - T30 | | | • | • | • | • | • | • |
| MID (DE-07-MI001-PTB008 \| LNE 13629) - T90 | | | • | • | • | • | • | • |
| Dynamikbereich ($Q_3$/$Q_1$) | R | | 80 / 100 / 125 | 80 / 100 / 125 | 80 / 100 / 125 | 80 / 100 / 125 | 80 / 100 / 125 | 80 / 100 / 125 |

Diehl Metering GesmbH · Hainburger Straße 33 · A-1030 Wien · Österreich
Tel.: +43 (0)1 716 70-0 · Fax: +43 (0)1 716 70-12 · metering-austria-info@diehl.com · www.diehl.com/metering
Technische Änderungen vorbehalten

# CORONA ER

ELEKTRONISCHE ZÄHLER | MEHRSTRAHL

## ABMESSUNGEN

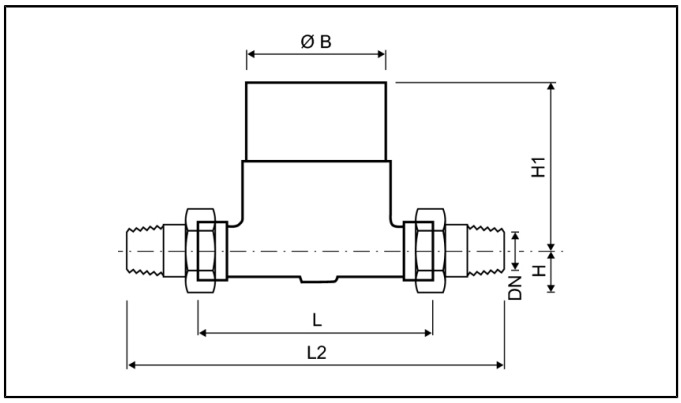


| Nennweite | DN | mm | 15 | 15 | 15 | 20 | 20 | 20 |
|---|---|---|---|---|---|---|---|---|
| Dauerdurchfluss | $Q_3$ | m³/h | 2.5 | 2.5 | 2.5 | 4 | 4 | 4 |
| Baulänge | L | mm | 110 | 130 | 165 | 105 | 130 | 190 |
| Baulänge mit Verschraubung | L2 | mm | 186 | 206 | 241 | 181 | 206 | 266 |
| Anschlussgewinde am Zähler | | Zoll | G¾B | G¾B | G¾B | G1B | G1B | G1B |
| Anschlussgewinde der Verschraubung | | Zoll | R½ | R½ | R½ | R¾ | R¾ | R¾ |
| Höhe | H | mm | 20 | 20 | 20 | 20 | 20 | 20 |
| Höhe | H1 | mm | 75 | 75 | 75 | 75 | 75 | 75 |
| Breite | B | mm | 62 | 62 | 62 | 62 | 62 | 62 |
| Gewicht ohne Verschraubung | | kg | 0.8 | 1 | 1.3 | 0.8 | 1 | 1.5 |
| Gewicht mit Verschraubung | | kg | 1 | 1.2 | 1.5 | 1.3 | 1.5 | 2 |

## DRUCKVERLUSTKURVE / TYPISCHE FEHLERKURVE

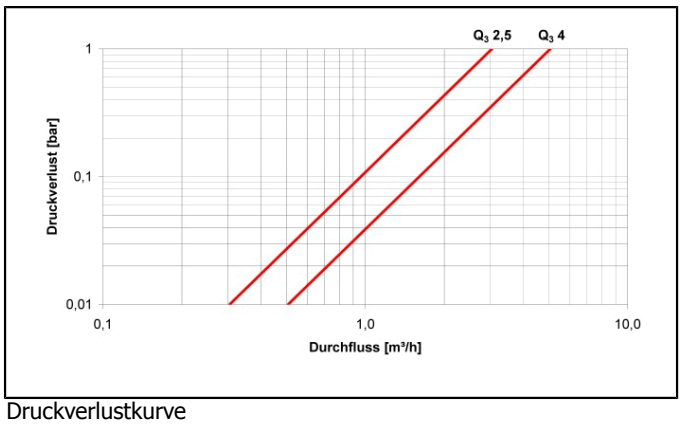


Druckverlustkurve

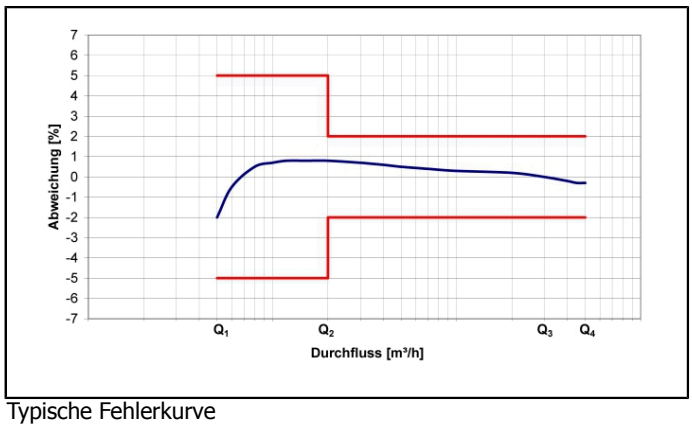


Typische Fehlerkurve

Diehl Metering GesmbH · Hainburger Straße 33 · A-1030 Wien · Österreich
Tel.: +43 (0)1 716 70-0 · Fax: +43 (0)1 716 70-12 · metering-austria-info@diehl.com · www.diehl.com/metering
Technische Änderungen vorbehalten

smart in solutions