CORONA E

ELEKTRONISCHE ZÄHLER | MEHRSTRAHL

DIEHL
Metering

ANWENDUNG

Vollelektronischer Kompaktwasserzähler mit Flügelradabtastung zur Erfassung von Volumendaten. Hochpräzise Erfassung abrechnungsrelevanter Daten für Mediumstemperaturen bis 90 °C.

MERKMALE

- Elektronische Sensorsteuerung zur Erfassung der Durchflussmenge
- Lithium-Batterie, Lebensdauer bis zu 12 Jahre
- Optische Schnittstelle nach ZVEI serienmäßig
- Einstellbarer Stichtag für die Abrechnung
- Drehbares Rechenwerk
- Sichere Zählerablesung durch einzeiliges 7-stelliges Display

smart in solutions

CORONA E

ELEKTRONISCHE ZÄHLER | MEHRSTRAHL

ELEKTRONIK - GRUNDMERKMALE

	CORONA E
Umgebungsklasse	OIML R49 Klasse C / MID E2 + M1
Schutzklasse	IP 54 oder IP 68 für Kalt- und Warmwasserzähler
Schnittstellen Standard	Optisch ZVEI
Schnittstellen Optional[1]	M-Bus, L-Bus, Puls

[1] Mögliche Kombinationen
- M-Bus / Pulse / Pulse
- L-Bus / Vorwärtspuls
- nur M-Bus

Hinweis: IZAR@SET / HYDRO-SET Software zur Konfiguration der Zähler, Auslesen der Messwerte und Ausdrucken von Zählerprotokollen, verfügbar unter www.diehl.com/metering (Bereich Produkte - Downloads)

TECHNISCHE DATEN DISPLAY

	CORONA E
Anzeige im Display	LCD, 7-stellig
Einheit	m³/h - l/h - m³ - l
Werte total	99,999.99
Angezeigte Werte	Durchfluss

SPANNUNGSVERSORGUNG

			CORONA E
Betriebsspannung	UN	VDC	3.0 (Lithium-Batterie)
Batterielebensdauer			Bis zu 12 Jahre
Nennleistung	PN	µW	30

SCHNITTSTELLEN - ÜBERSICHT

	CORONA E
Optisch	ZVEI Schnittstelle zur Kommunikation, M-Bus Protokoll
M-Bus	Nach EN 1434-3. Datenauslesung und Parametrierung erfolgen über zwei verpolungssichere Kabeladern. (Zähler wird über M-Bus Master mit Energie versorgt)
L-Bus	Schnittstelle für das Funkmodul IZAR RADIO EXTERN
Puls	Ausgang für Volumen

PULSSCHNITTSTELLE - SPEZIFIKATION

		CORONA E
Impulsraten	l/Imp	Dekadisch 0.1 ... 100
Anzeige		2 Nachkommastellen
Impulswertigkeit 1	l/Imp	0.1 (Werkseinstellung)
Impulswertigkeit 2	l/Imp	1 (Werkseinstellung)
Pulsvarianten		Zwei Vorwärtspulse; ein Vorwärts- und ein Rückwärtspuls; Puls- und Richtungssignal

Hinweis: Die Impulswertigkeiten können innerhalb der angegebenen Wertigkeitsbereiche frei konfiguriert werden.

Diehl Metering GesmbH · Hainburger Straße 33 · A-1030 Wien · Österreich
Tel.: +43 (0)1 716 70-0 · Fax: +43 (0)1 716 70-12 · metering-austria-info@diehl.com · www.diehl.com/metering
Technische Änderungen vorbehalten

VOLUMEN- / IMPULS

		CORONA E
Ausgangstyp		Open Collector
Max. Frequenz	Hz	90
Max. Eingangsspannung	V	30
Max. Eingangsstrom	mA	27
Max. Spannungsabfall am aktiven Ausgang	V/mA	2/27
Max. Strom durch inaktiven Ausgang	µA/V	5/30
Max. Verpolspannung ohne Zerstörung der Ausgänge	V	6
Min. Impulsdauer	ms	5.5 (bei max. Frequenz von 90 Hz)
Max. Impulsdauer	s	2
Min. Impulspause	ms	5.5

Diehl Metering GesmbH · Hainburger Straße 33 · A-1030 Wien · Österreich
Tel.: +43 (0)1 716 70-0 · Fax: +43 (0)1 716 70-12 · metering-austria-info@diehl.com · www.diehl.com/metering

Technische Änderungen vorbehalten

CORONA E

ELEKTRONISCHE ZÄHLER | MEHRSTRAHL

ALLGEMEINES

			CORONA E
Temperaturbereich		°C	30 (bei Kaltwasserzähler) / 90 (bei Warmwasserzähler)
Umgebungstemperatur im Betrieb		°C	1 ... 55
Umgebungstemperatur Lager		°C	-20 ... 55
Nenndruck	PN	bar	10 / 16
Einbaulage			Beliebige Position

TECHNISCHE DATEN

Nennweite	DN	mm	15	15	15	20	20	20
Dauerdurchfluss	Q_3	m³/h	2.5	2.5	2.5	4	4	4
Baulänge	L	mm	110	130	165	105	130	190
Überlastdurchfluss	Q_4	m³/h	3.125	3.125	3.125	5	5	5
Übergangsdurchfluss	Q_2	l/h	32	32	32	51	51	51
Mindestdurchfluss	Q_1	l/h	20[1]	20[1]	20[1]	32[1]	32[1]	32[1]
Anlaufwert		l/h	3 - 4	3 - 4	3 - 4	5 - 6	5 - 6	5 - 6
Druckverlust bei Q_3	Δp	mbar	615	615	615	620	620	620
Durchfluss bei 0.1 bar Druckverlust		m³/h	0.962	0.962	0.962	1.607	1.607	1.607

[1] bei R 125

ZULASSUNG

Nennweite	DN	mm	15	15	15	20	20	20
Dauerdurchfluss	Q_3	m³/h	2.5	2.5	2.5	4	4	4
Baulänge	L	mm	110	130	165	105	130	190
MID (DE-07-MI001-PTB008) - T30			•	•	•			
MID (LNE 12552) - T90			•	•	•			
MID (LNE 13629) - T30/T90						•	•	•
Dynamikbereich (Q_3/Q_1)	R		80 / 100 / 125	80 / 100 / 125	80 / 100 / 125	80 / 100 / 125	80 / 100 / 125	80 / 100 / 125

Diehl Metering GesmbH · Hainburger Straße 33 · A-1030 Wien · Österreich
Tel.: +43 (0)1 716 70-0 · Fax: +43 (0)1 716 70-12 · metering-austria-info@diehl.com · www.diehl.com/metering
Technische Änderungen vorbehalten

CORONA E

ELEKTRONISCHE ZÄHLER | MEHRSTRAHL

ABMESSUNGEN

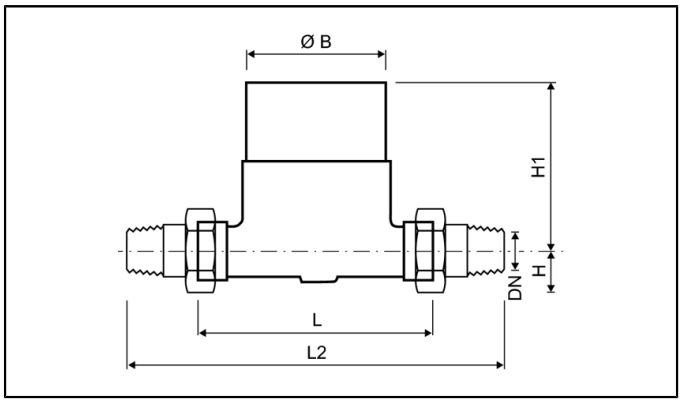

Nennweite	DN	mm	15	15	15	20	20	20
Dauerdurchfluss	Q_3	m³/h	2.5	2.5	2.5	4	4	4
Baulänge	L	mm	110	130	165	105	130	190
Baulänge mit Verschraubung	L2	mm	186	206	241	181	206	266
Anschlussgewinde am Zähler		Zoll	G¾B	G¾B	G¾B	G1B	G1B	G1B
Anschlussgewinde der Verschraubung		Zoll	R½	R½	R½	R¾	R¾	R¾
Höhe	H	mm	20	20	20	20	20	20
Höhe	H1	mm	75	75	75	75	75	75
Durchmesser	Ø B	mm	62	62	62	62	62	62
Gewicht ohne Verschraubung		kg	0.8	1	1.3	0.8	1	1.5
Gewicht mit Verschraubung		kg	1	1.2	1.5	1.3	1.5	2

DRUCKVERLUSTKURVE / TYPISCHE FEHLERKURVE

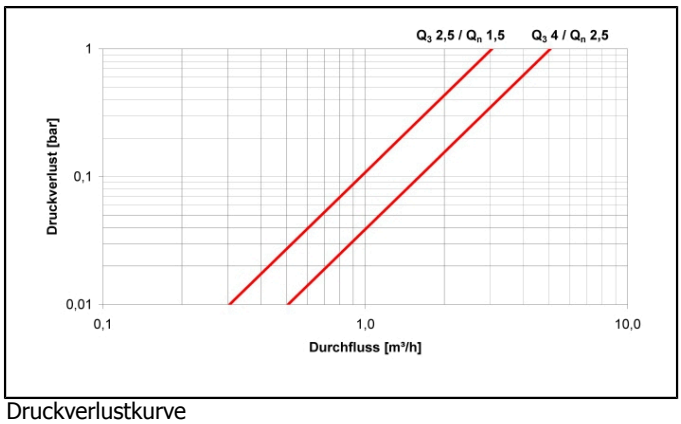

Druckverlustkurve

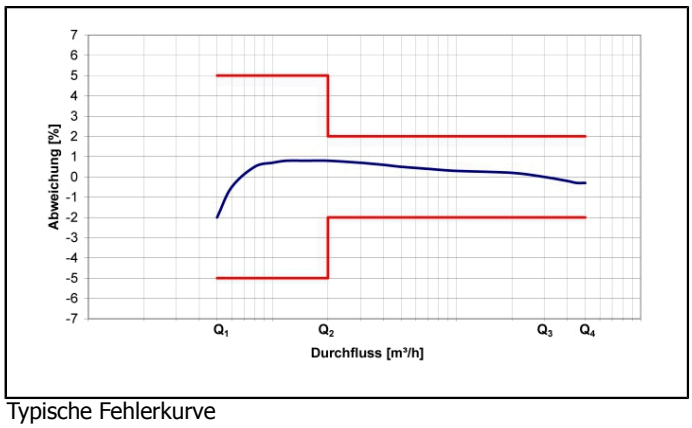

Typische Fehlerkurve