DIEHL
Metering

ARIES DN15/20

COMPTEUR JET UNIQUE



DESCRIPTIF

ARIES est un compteur jet unique spécialement conçu pour répondre au marché divisionnaire. Il se distingue par sa métrologie performante, sa robustesse et sa polyvalence. Développé dans le cadre de la MID, ARIES est conforme aux normes européennes et dispose d'attestations de conformité sanitaire.
Modulaire, ARIES peut être équipé à tout moment d'un module clipsable de la gamme IZAR, le rendant ainsi communicant pour un relevé en réseau mobile ou fixe (radio ou filaire).

CARACTÉRISTIQUES PRINCIPALES

- DN15/20
- Q3=1.6 m³/h and Q3=2.5 m³/h (DN15) / Q3=4 m³/h (DN20)
- Homologations MID et OIML jusqu'à R=125H et R=63V
- Débit de départ : 6 l/h (DN15) / 12 l/h (DN20)
- Corps en laiton et composite
- Filtre d'entrée en plastique intégré
- Eau froide et eau chaude

CARACTÉRISTIQUES MÉTROLOGIQUES

Diamètre nominal	DN	mm	15	15	20	20
Longueur	L	mm	110	115	115	130
Débit nominal	Q_3	m^3/h	2,5	2,5	4	4
Corps			laiton	laiton	laiton	laiton
R standard*	Q_3/Q_1		125H-63V	125H-63V	125H-63V	125H-63V
Débit de démarrage horizontal		l/h	6	6	12	12
Débit minimal horizontal	Q_1	l/h	20	20	32	32
Débit de transition horizontal	Q_2	l/h	32	32	51,2	51,2
Débit minimal vertical	Q_1	l/h	39,7	39,7	63,5	63,5
Débit de transition vertical	Q_2	l/h	63,5	63,5	101,6	101,6
Débit maximal	Q_4	m^3/h	3,125	3,125	5	5
Perte de charge à Q_3		bar	0,59	0,59	0,57	0,57
Perte de charge à Q_4		bar	0,93	0,93	0,89	0,89
Kvs (deltaP=Q^2/Kvs^2)			3,24	3,24	5,30	5,30

*autres valeurs sur demande - H = position de montage horizontale / V = position de montage verticale

APPROBATION

	ARIES DN15/20
Approbation MID	LNE-30014 I type B2
Normes	ISO 4064-1-2014 I OIML R49-1-2013
Conformité sanitaire	ACS I AoC DEU I Belgaqua I OTH I PZH I WRAS

REACH

Informations conformément à l'article 33 (1) du règlement (CE) n° 1907/2006 du Parlement européen et du Conseil du 18 décembre 2006 :
Cette série de produits contient des composants avec les substances suivantes dans une concentration de plus de 0,1 % en poids (p/p) :
- Plomb (n° CAS : 7439-92-1)

TEMPÉRATURE ET PRESSION

			ARIES DN15/20
Température de l'eau		°C	+0,1 ... +50 / +0,1 ... +90
Température ambiante de fonctionnement		°C	+1 ... +55
Température de stockage		°C	-10 ... +55
Pression nominale	PN	bar	16

DIMENSIONS

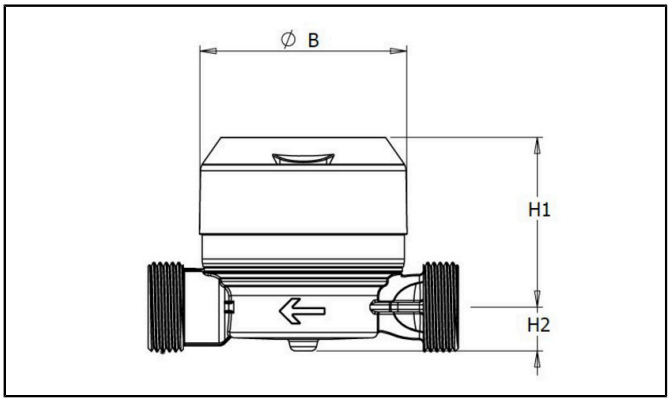

Vue de coté

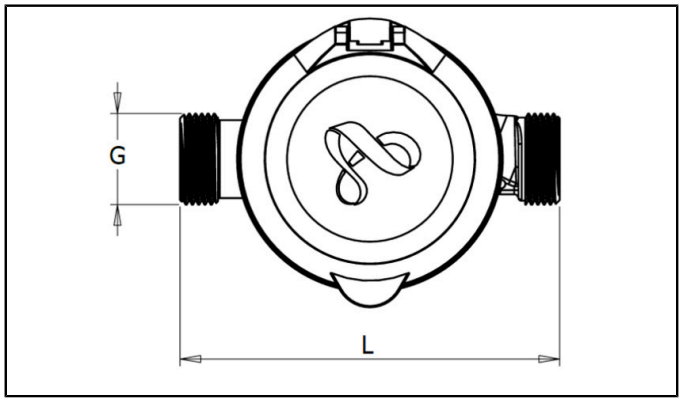

Vue de dessus

Diamètre nominal	DN	mm	15	15	20	20
Longueur	L	mm	110	115	115	130
Débit nominal	Q_3	m^3/h	2,5	2,5	4	4
Corps			laiton	laiton	laiton	laiton
Diamètre	Ø B	mm	73	73	73	73
Hauteur	H1	mm	64	64	63	63
Hauteur	H2	mm	15	15	17	17
Embouts filetés	G	pouce	¾"	¾" (*)	1"	1"
Masse totalisateur plastique		kg	0,38	0,39	0,49	0,51

* version 7/8" également disponible en option

COURBE DE PRÉCISION - HORIZONTAL

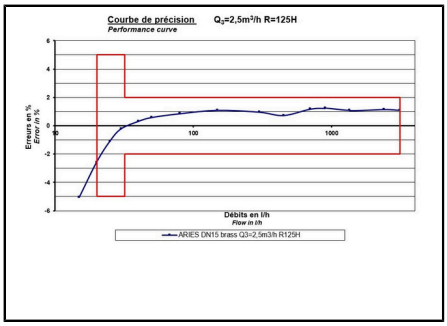

DN15 laiton - Q3=2,5 R=125H

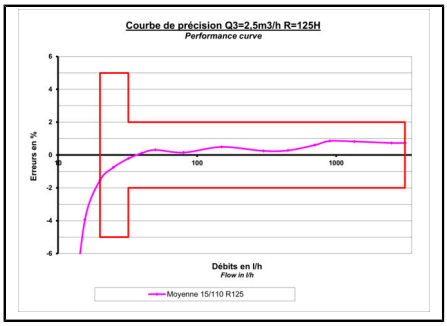

DN15 comp - Q3=2.5 R=125H

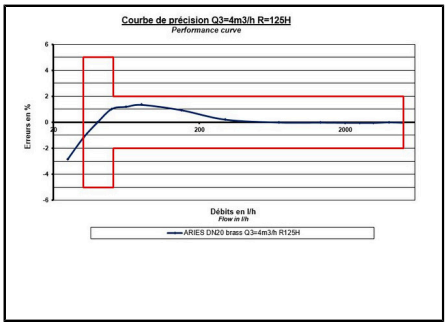

DN20 laiton - Q3=4 R=125H

Cette technologie ne nécessite pas de longueur droite.

OPTION

- Totalisateur verre-métal (uniquement pour compteur d'eau froide)
- Bague anti-fraude
- Clapet anti-retour s'intégrant entièrement dans le corps
- Couvercle

Informations destinées aux opérateurs économiques

La réglementation applicable et les obligations légales concernant les produits peuvent évoluer.

DIEHL METERING surveille la réglementation applicable afin de s'assurer que ses produits sont conformes au moment de leur mise à disposition sur le marché.

Chaque opérateur économique mettant des produits sur le marché par la suite doit, de manière indépendante, se tenir informé de la réglementation en vigueur.

Pour toute question, veuillez contacter: metering-germany-info@diehl.com

Diehl Metering S.A.S.
67 rue du Rhône
BP 10160
FR-68304 Saint-Louis Cedex
Tél. + 33 (0)3 89 69 54 00
Fax: + 33 (0)3 89 69 72 20
metering-France-info@diehl.com

Agence Paris
56 rue des Hautes Pâtures
FR-92000 Nanterre
Tél. + 33 (0)1 47 85 05 48
metering-France-agencenord@diehl.com

Ventes Internationales
67 rue du Rhône, BP 10160
BP 10160
FR-68304 Saint-Louis Cedex
Tél. + 33 (0)3 89 69 54 21
Fax: + 33 (0)3 89 69 54 22
metering-France-export@diehl.com
www.diehl.com/metering

EMPOWER A SUSTAINABLE FUTURE