ALTAIR V4 IS

COMPTEUR VOLUMÉTRIQUE

DIEHL
Metering

DESCRIPTIF

ALTAIR V4 IS est un compteur volumétrique destiné à mesurer la consommation d'eau froide sanitaire.
Compact et robuste, ALTAIR V4 IS est facile à installer et parfaitement adapté aux différentes qualités d'eau.
Son module radio intégré permet le relevé à distance de l'index et des alarmes du compteur en mode mobile (walk-by) ou en réseau fixe.
Développé dans le cadre de la MID, il est conforme à la réglementation européenne et dispose de certificats de conformité sanitaire.

CARACTÉRISTIQUES PRINCIPALES

- DN15
- Q3=2,5 m³/h
- Approbation MID jusqu'à R=800
- Débit de démarrage: 0,4 l/h
- Corps laiton ou composite
- Radio intégrée IZAR 868 MHz, protocole PRIOS
- Durée de vie de la pile jusqu'à 10 ans
- IP54 - ne peut être installé en milieu humide

ALTAIR V4 IS

COMPTEUR VOLUMÉTRIQUE

CARACTÉRISTIQUES MÉTROLOGIQUES

Diamètre nominal	DN	mm	15	15
Longueur		mm	110	110
Corps			Laiton	Composite
Débit nominal	Q_3	m^3/h	2,5	2,5
R standard*	Q_3/Q_1		160	160
Débit de démarrage		l/h	0,4	0,4
Débit minimal	Q_1	l/h	15,62	15,62
Débit de transition	Q_2	l/h	25	25
Débit maximal	Q_4	m^3/h	3,125	3,125
Perte de charge à Q_3		bar	0,59	0,59
Perte de charge à Q_4		bar	0,92	0,92
Kvs (deltaP=Q^2/Kvs^2)			3,25	3,25

*autres valeurs sur demande

APPROBATION

	ALTAIR V4 IS
Approbation MID	LNE-6250 I Type A2
Normes	EN 14154 I ISO 4064 I OIML R49
Conformité sanitaire	ACS I WRAS

REACH

Informations conformément à l'article 33 (1) du règlement (CE) n° 1907/2006 du Parlement européen et du Conseil du 18 décembre 2006 :
Cette série de produits contient des articles contenant les substances suivantes à une concentration supérieure à 0,1 % en poids (p/p) :
- Plomb (n° CAS : 7439-92-1)

TEMPÉRATURES ET PRESSION

			ALTAIR V4 IS
Température de l'eau		°C	+0.1 ... +50
Température ambiante de fonctionnement		°C	+5 ... +50
Température de stockage		°C	-20 ... +55
Pression nominale	PN	bar	16
Indice de protection			IP 54

DONNÉES TECHNIQUES RADIO INTÉGRÉE IZAR

		ALTAIR V4 IS
Protocole de communication		PRIOS
Fréquence	MHz	868,95 (mode R3)
Normes		EN 300 220 I CE I RED directive I EN 13757-3/-4
Intervalle d'émission		Toutes les 32 secondes
Puissance de transmission	mW	16
Mode de transmission		Unidirectionnel
Portée radio		Jusqu'à 500 m suivant l'environnement
Source d'alimentation		Pile lithium 3 V
Durée de vie typique de la pile		Jusqu'à 10 ans*
Fonctions intégrées		Index courant I Index historique I Durée de vie restante de la pile
Alarmes		Détection de fuite I Compteur arrêté I Sur-débit I Sous-débit I retour d'eau

*En condition d'utilisation et de températures standards. Durée de vie théorique ne donnant pas lieu à garantie.

Diehl Metering S.A.S. · 67 rue du Rhône · BP 10160 · FR-68304 Saint-Louis Cedex · Tél. + 33 (0)3 89 69 54 00 · Fax: + 33 (0)3 89 69 72 20 · metering-France-info@diehl.com · www.diehl.com/metering
Agence Nord · 6 rue de Marguerites · FR-92737 Nanterre Cedex · Tél. + 33 (0)1 47 85 05 48 · Fax: + 33 (0)1 47 85 09 36 · metering-France-agencenord@diehl.com
Agence Sud · 3 av. Condorcet · CS 72067 · FR-69616 Villeurbanne Cedex · Tél. + 33 (0)4 78 93 76 90 · Fax: + 33 (0)4 78 89 64 85 · metering-France-agencesud@diehl.com
Ventes Internationales · 67 rue du Rhône · BP 10160 · FR-68304 Saint-Louis Cedex · Tél. + 33 (0)3 89 69 54 21 · Fax: + 33 (0)3 89 69 54 22 · metering-France-export@diehl.com
Document non contractuel. Caractéristiques à se faire préciser avant commande.

ALTAIR V4 IS

COMPTEUR VOLUMÉTRIQUE

DIMENSIONS

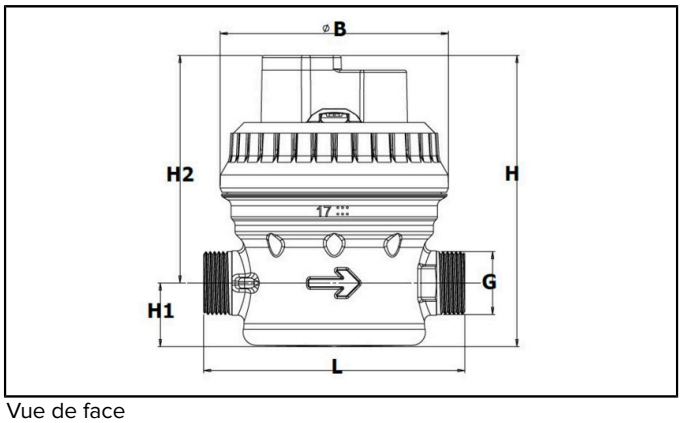

Vue de face

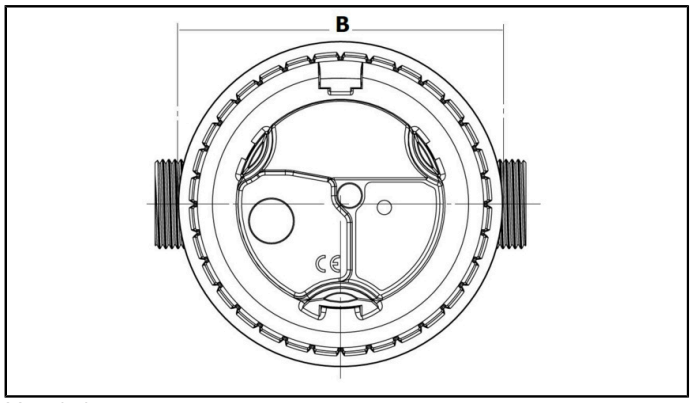

Vue de haut

Diamètre nominal	DN	mm	15	15
Longueur		mm	110	110
Corps			Laiton	Composite
Largeur	B	mm	96,2	96,2
Hauteur	H	mm	123	128
Hauteur	H2	mm	96	100
Hauteur	H1	mm	27	28
Embouts filetés	G	pouces	3/4"	3/4"
Masse		kg	0,89	0,479

COURBE DE PRÉCISION

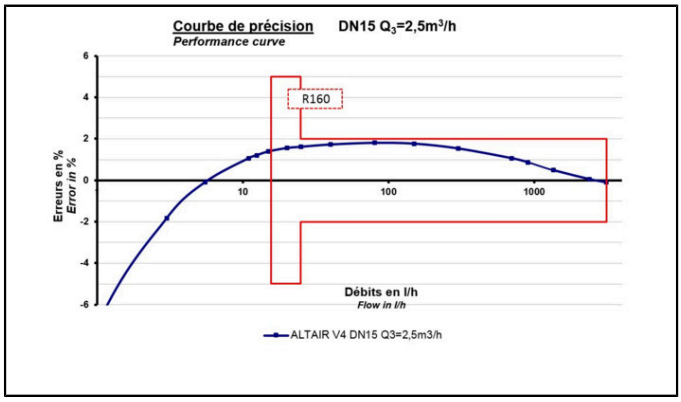

Cette technologie ne nécessite pas de longueur droite.

OPTIONS

- Clapet anti-retour
- Paire de raccords

Diehl Metering S.A.S. · 67 rue du Rhône · BP 10160 · FR-68304 Saint-Louis Cedex · Tél. + 33 (0)3 89 69 54 00 · Fax: + 33 (0)3 89 69 72 20 · metering-France-info@diehl.com · www.diehl.com/metering
Agence Nord · 6 rue de Marguerites · FR-92737 Nanterre Cedex · Tél. + 33 (0)1 47 85 05 48 · Fax: + 33 (0)1 47 85 09 36 · metering-France-agencenord@diehl.com
Agence Sud · 3 av. Condorcet · CS 72067 · FR-69616 Villeurbanne Cedex · Tél. + 33 (0)4 78 93 76 90 · Fax: + 33 (0)4 78 89 64 85 · metering-France-agencesud@diehl.com
Ventes Internationales · 67 rue du Rhône · BP 10160 · FR-68304 Saint-Louis Cedex · Tél. + 33 (0)3 89 69 54 21 · Fax: + 33 (0)3 89 69 54 22 · metering-France-export@diehl.com
Document non contractuel. Caractéristiques à se faire préciser avant commande.