DIEHL
Metering

ALTAIR V4 DN25/32/40

COMPTEUR VOLUMÉTRIQUE



DESCRIPTIF

ALTAIR V4 est un compteur volumétrique développé dans le cadre des normes MID et européennes pour répondre aux exigences du terrain.
C'est un compteur particulièrement compact et robuste, s'adaptant aux environnements les plus contraignants et compatible avec les différentes qualités d'eau.
Modulaire, ALTAIR V4 peut être équipé à tout moment d'un module IZAR à clipser qui le transforme en compteur communicant, prêt pour la relève en réseau mobile ou fixe (radio/filaire).

CARACTÉRISTIQUES PRINCIPALES

- DN25/32/40
- Q3=6,3 m³/h (DN25/32), Q3=10 m³/h (DN25/32) et Q3=16 m³/h (DN40)
- Approbation MID jusqu'à R=800 (Q3=6,3 m³/h), R=500 (Q3=10 m³/h) et R=1000 (Q3=16 m³/h)
- Débit de démarrage 1 l/h (Q3=6,3 m³/h), 2,9 l/h (Q3=10 m³/h) et 4 l/h (Q3=16 m³/h)
- Corps laiton
- Totalisateur verre-métal
- Compact
- Installation toutes positions

CARACTÉRISTIQUES MÉTROLOGIQUES

Diamètre nominal	DN	mm	25	25	32	32	40
Longueur*	L	mm	260	260	260	260	300
Débit nominal	Q^3	m^3/h	6,3	10	6,3	10	16
R standard*	Q_3/Q_1		160	160	160	160	160
Débit de démarrage		l/h	1	2,9	1	2,9	4
Débit minimal*	Q_1	l/h	39,375	62,5	39,375	62,5	100
Débit de transition*	Q_2	l/h	63	100	63	100	160
Débit maximal	Q_4	m^3/h	7,875	12,5	7,875	12,5	20
Perte de charge à Q_3		bar	0,616	0,496	0,611	0,484	0,630
Perte de charge à Q_4		bar	0,962	0,776	0,955	0,785	0,984
Kvs (deltaP=Q^2/Kvs^2)			8,0	14,2	8,0	14,2	20,1

* Autres valeurs sur demande.

APPROBATION

	ALTAIR V4 DN25/32/40
Approbation MID	LNE-6250 I Type A2
Normes	EN 14154 I ISO 4064 I OIML R49
Conformité sanitaire	ACS I Belgaqua I AoC DEU I WRAS I DM 174

REACH

Informations conformément à l'article 33 (1) du règlement (CE) n° 1907/2006 du Parlement européen et du Conseil du 18 décembre 2006 :
Cette série de produits contient des composants contenant les substances suivantes à une concentration supérieure à 0,1 % en poids (p/p) :
- Plomb (n° CAS : 7439-92-1)

TEMPÉRATURES ET PRESSION

			ALTAIR V4 DN25/32/40
Température de l'eau		°C	0,1 ... +50
Température ambiante de fonctionnement		°C	+1 ... +55
Température de stockage		°C	-10 ... +55
Pression nominale	PN	bar	16

DIMENSIONS

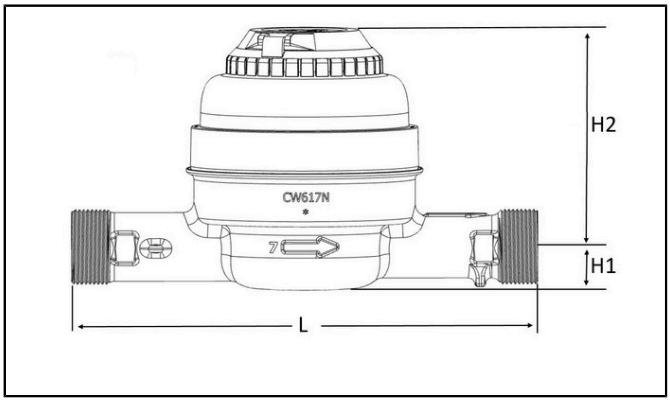

Vue de face - DN40

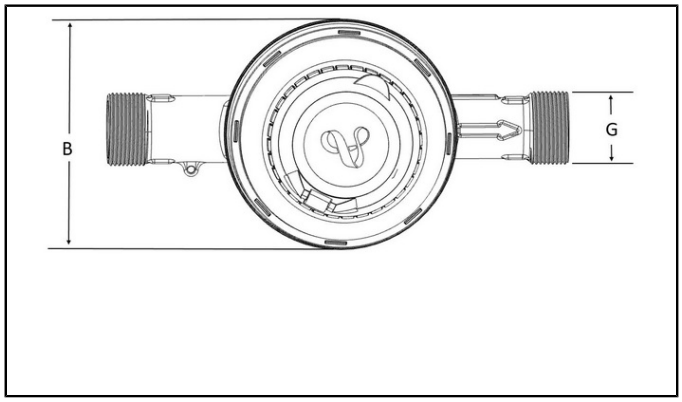

Vue de dessus

Diamètre nominal	DN	mm	25	25	32	32	40
Longueur*	L	mm	260	260	260	260	300
Débit nominal	Q^3	m^3/h	6,3	10	6,3	10	16
Largeur	B	mm	132	179	132	179	179
Hauteur	H1	mm	24,3	25,3	24,3	25,3	30,5
Hauteur	H2	mm	120,3	153,5	120,3	153,5	153,5
Embouts filetés	G	pouces	1"1/4	1"1/4	1"1/2	1"1/2	2"
Corps			Laiton	Laiton	Laiton	Laiton	Laiton
Masse		kg	2,71	4,25	2,78	4,57	5,44

* Autres valeurs sur demande.

COURBE DE PRÉCISION - DN25/32

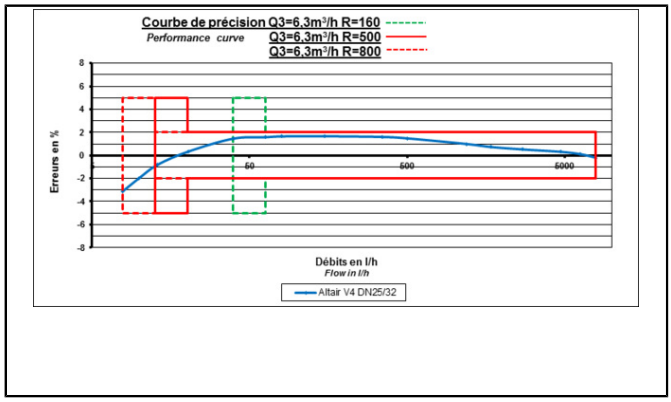

DN25/32 - Q_3=6,3 m^3/h

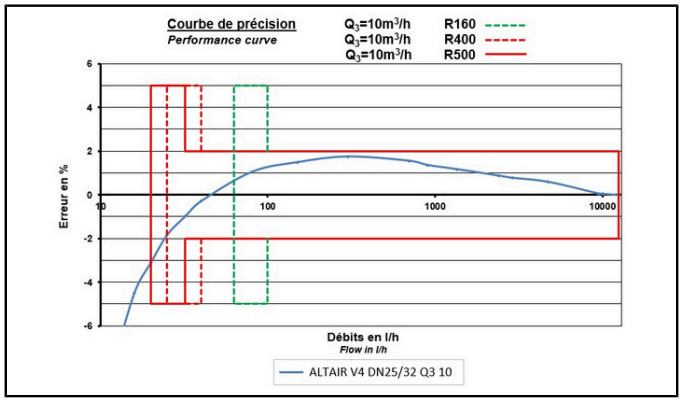

DN25/32 - Q_3=10 m^3/h

Cette technologie ne nécessite pas de longueur droite.

COURBE DE PRÉCISION - DN40

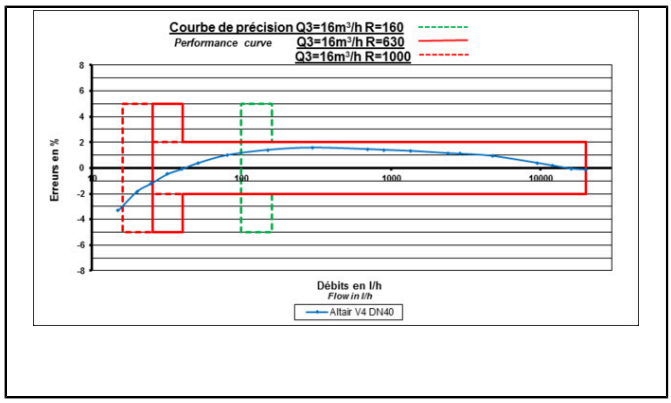

DN40 - Q_3=16 m^3/h

Cette technologie ne nécessite pas de longueur droite.

OPTIONS

- Clapet anti retour
- Paire de raccords

Informations destinées aux opérateurs économiques

La réglementation applicable et les obligations légales concernant les produits peuvent évoluer.

DIEHL METERING surveille la réglementation applicable afin de s'assurer que ses produits sont conformes au moment de leur mise à disposition sur le marché.

Chaque opérateur économique mettant des produits sur le marché par la suite doit, de manière indépendante, se tenir informé de la réglementation en vigueur.

Pour toute question, veuillez contacter: metering-germany-info@diehl.com

Diehl Metering S.A.S.
67 rue du Rhône
BP 10160
FR-68304 Saint-Louis Cedex
Tél. + 33 (0)3 89 69 54 00
Fax: + 33 (0)3 89 69 72 20
metering-France-info@diehl.com

Agence Paris
56 rue des Hautes Pâtures
FR-92000 Nanterre
Tél. + 33 (0)1 47 85 05 48
metering-France-agencenord@diehl.com

Ventes Internationales
67 rue du Rhône, BP 10160
BP 10160
FR-68304 Saint-Louis Cedex
Tél. + 33 (0)3 89 69 54 21
Fax: + 33 (0)3 89 69 54 22
metering-France-export@diehl.com
www.diehl.com/metering

EMPOWER A SUSTAINABLE FUTURE