ALTAIR V4 CONCENTRIQUE

COMPTEUR VOLUMÉTRIQUE

DIEHL Metering

DESCRIPTIF

ALTAIR V4 CONCENTRIC est un compteur d'eau volumétrique spécialement conçu pour être installé sur une base coaxiale dans un collecteur concentrique.
Il s'adapte aux environnements les plus exigeants et aux différentes qualités d'eau tout en conservant une excellente métrologie.
Développé dans le cadre de la directive MID, il est conforme aux normes européennes et dispose de certificats de conformité sanitaire.
Modulaire, ALTAIR V4 CONCENTRIC peut être équipé à tout moment d'un module IZAR à clipser qui le transforme en compteur communicant, prêt pour la relève mobile (walk-by, drive-by, drive-by passif) ou la relève sur réseau fixe (radio/câblé).

CARACTÉRISTIQUES PRINCIPALES

- Q3=2,5 m³/h / Q3=4 m³/h
- Approbation MID jusqu'à R=1000
- Débit de démarrage: 0,4 l/h (Q3=2,5m³/h) / 0,7 l/h (Q3=4m³/h)
- Corps laiton ou composite
- Eau froide

ALTAIR V4 CONCENTRIQUE

COMPTEUR VOLUMÉTRIQUE

CARACTÉRISTIQUES MÉTROLOGIQUES

Débit nominal	Q_3	m^3/h	2,5	4
R standard*	Q_3/Q_1		160	160
Débit de démarrage		l/h	0,4	0,7
Débit minimal	Q_1	l/h	15,62	25
Débit de transition	Q_2	l/h	25	40
Débit maximal	Q_4	m^3/h	3,125	5
Perte de charge à Q_3		bar	0,59	0,55
Perte de charge à Q_4		bar	0,92	0,85
Kvs (deltaP=Q^2/Kvs^2)			3,25	5,41

* Autres valeurs sur demande

APPROBATION

	ALTAIR CONCENTRIQUE
Approbation MID	LNE-6250 I Type A2
Normes	EN 14154 I ISO 4064 I OIML R49
Conformité sanitaire	ACS I WRAS

REACH

Information conformément à l'article 33, paragraphe 1, du règlement (CE) n° 1907/2006 du Parlement européen et du Conseil du 18 décembre 2006 :
Cette famille de produits se compose d'articles contenant les substances suivantes dans une concentration supérieure à 0,1 % en poids (p/p) :
- Plomb (CAS no.: 7439-92-1)

TEMPÉRATURES ET PRESSION

		ALTAIR CONCENTRIQUE
Température de l'eau	°C	0,1 ... +50
Température ambiante de fonctionnement	°C	+1 ... +55
Température de stockage	°C	-10 ... +55
Pression nominale	bar	16

DIMENSIONS

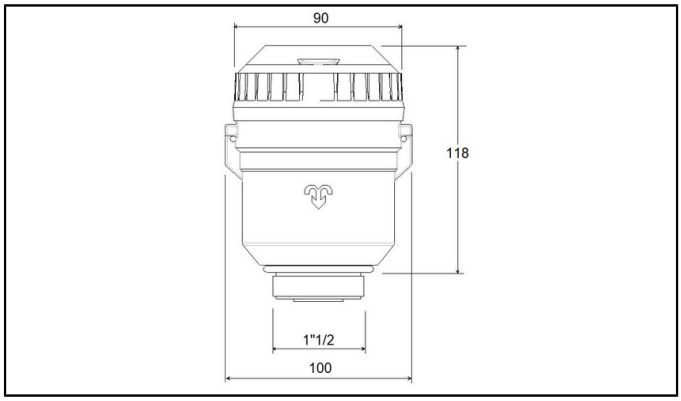

		ALTAIR CONCENTRIQUE
Hauteur	mm	118
Largeur	mm	100
Embouts filetés	pouces	1"½
Masse (laiton)	kg	1,11
Masse (composite)	kg	0,55

Diehl Metering S.A.S. · 67 rue du Rhône · BP 10160 · FR-68304 Saint-Louis Cedex · Tél. + 33 (0)3 89 69 54 00 · Fax: + 33 (0)3 89 69 72 20 · metering-France-info@diehl.com · www.diehl.com/metering
Agence Nord · 6 rue de Marguerites · FR-92737 Nanterre Cedex · Tél. + 33 (0)1 47 85 05 48 · Fax: + 33 (0)1 47 85 09 36 · metering-France-agencenord@diehl.com
Agence Sud · 3 av. Condorcet · CS 72067 · FR-69616 Villeurbanne Cedex · Tél. + 33 (0)4 78 93 76 90 · Fax: + 33 (0)4 78 89 64 85 · metering-France-agencesud@diehl.com
Ventes Internationales · 67 rue du Rhône · BP 10160 · FR-68304 Saint-Louis Cedex · Tél. + 33 (0)3 89 69 54 21 · Fax: + 33 (0)3 89 69 54 22 · metering-France-export@diehl.com
Document non contractuel. Caractéristiques à se faire préciser avant commande.

ALTAIR V4 CONCENTRIQUE

COMPTEUR VOLUMÉTRIQUE

Clé de montage et de démontage :
Le montage et la dépose du compteur se font à l'aide d'une clé spécifique (contacter Diehl Metering).
Lors de la dépose, les deux joints restent sur le compteur.

COURBE DE PRÉCISION

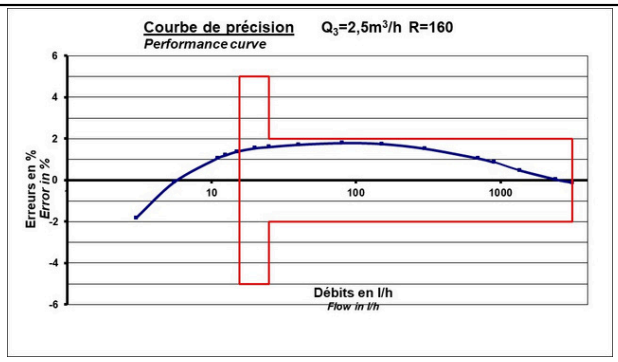

Q_3=2,5 R160

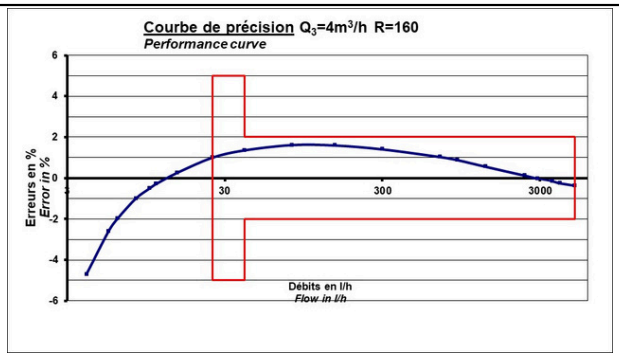

Q_3=4 R160

OPTION

- Totalisateur plastique

Diehl Metering S.A.S. · 67 rue du Rhône · BP 10160 · FR-68304 Saint-Louis Cedex · Tél. + 33 (0)3 89 69 54 00 · Fax: + 33 (0)3 89 69 72 20 · metering-France-info@diehl.com · www.diehl.com/metering
Agence Nord · 6 rue de Marguerites · FR-92737 Nanterre Cedex · Tél. + 33 (0)1 47 85 05 48 · Fax: + 33 (0)1 47 85 09 36 · metering-France-agencenord@diehl.com
Agence Sud · 3 av. Condorcet · CS 72067 · FR-69616 Villeurbanne Cedex · Tél. + 33 (0)4 78 93 76 90 · Fax: + 33 (0)4 78 89 64 85 · metering-France-agencesud@diehl.com
Ventes Internationales · 67 rue du Rhône · BP 10160 · FR-68304 Saint-Louis Cedex · Tél. + 33 (0)3 89 69 54 21 · Fax: + 33 (0)3 89 69 54 22 · metering-France-export@diehl.com
Document non contractuel. Caractéristiques à se faire préciser avant commande.