Installation guide / Einbauanleitung /
Guide d'installation / Guia de instalação

HRL-c-SM4

DIEHL
Metering

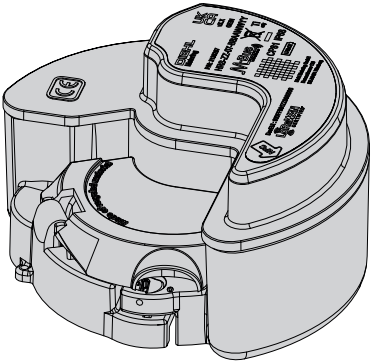

Lid (Optional)
P/N : 3132418

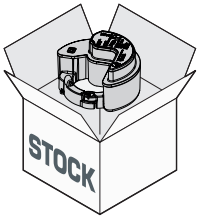

1 YEAR max.

max. +65°C

min. -20°C

863...870 MHz

20 mW e.i.r.p

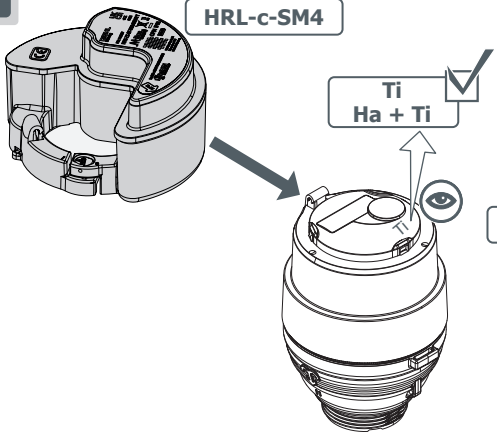

ALTAIR
AQUARIUS
AQUILA
ARIES
AURIGA
WESAN

ALTAIR AQUARIUS AQUILA ARIES AURIGA WESAN

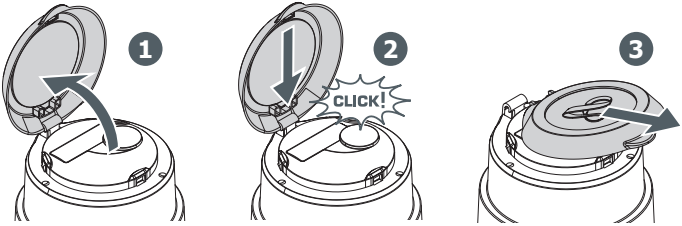

First option / Erste Option / Première option / Primera opción :

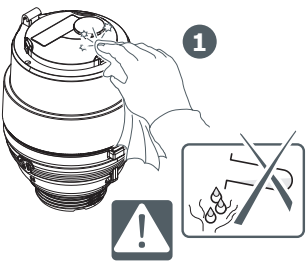

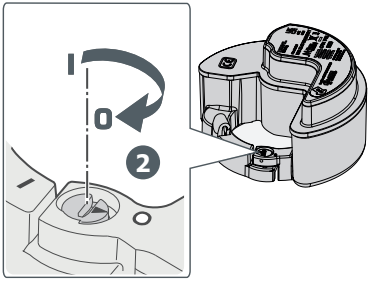

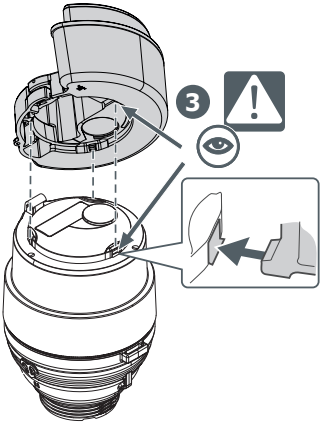

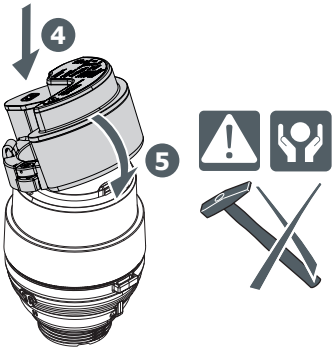

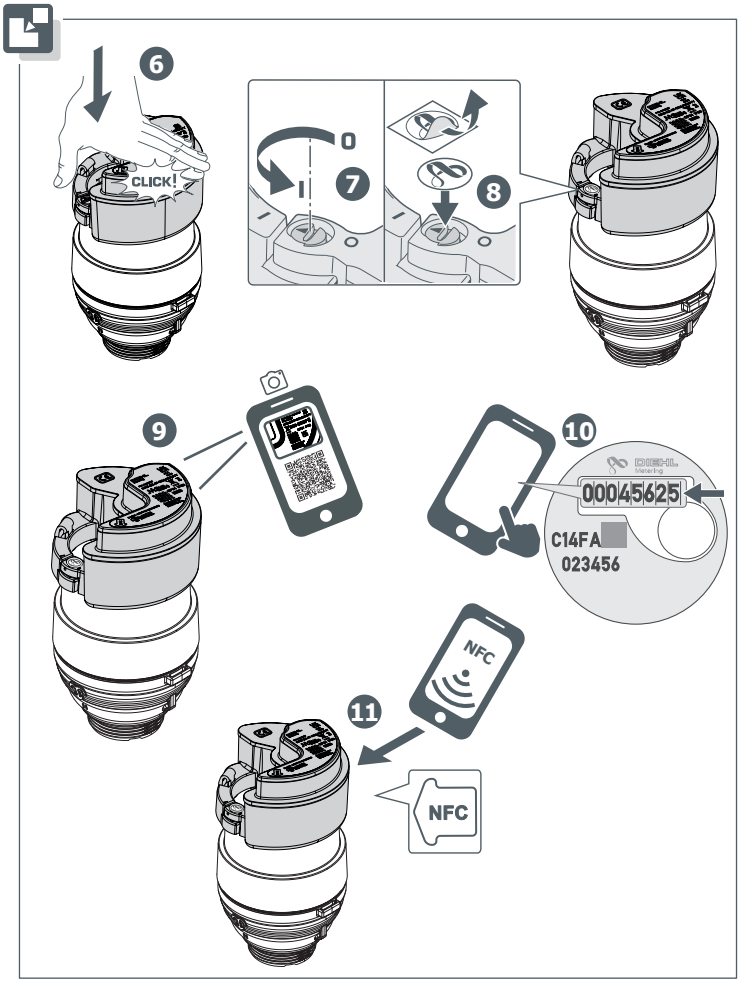
6
CLICK!
7
0
I
8
9
10
00045625
C14FA
023456
NFC
11
NFC

Second option if access is difficult /
Zweite Option bei Zugangsschwierigkeiten /
Deuxième option en cas de difficulté d'accès /
Segunda opción si el acceso es difícil :

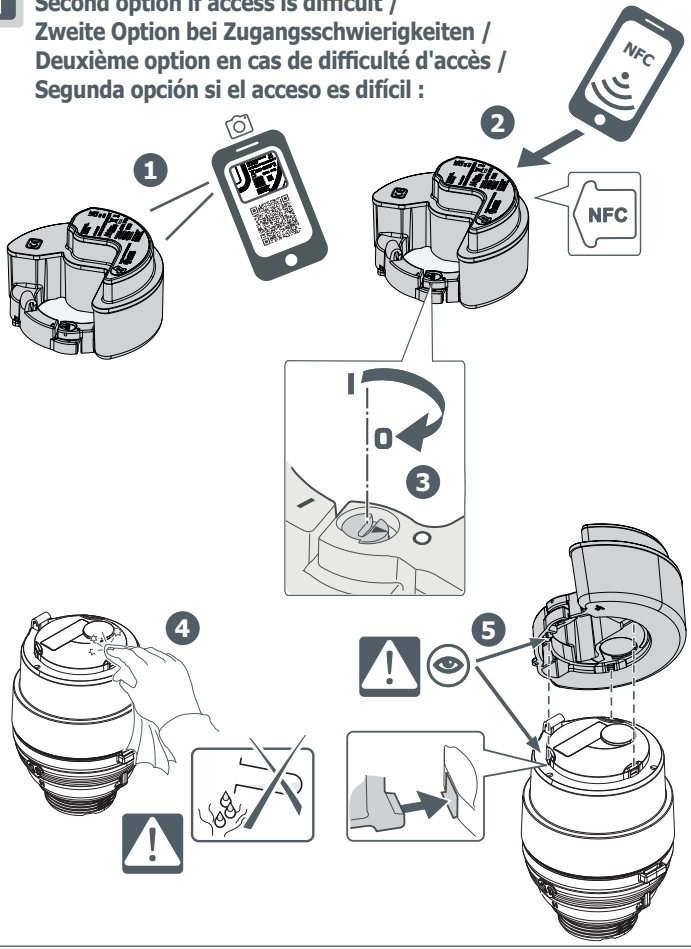

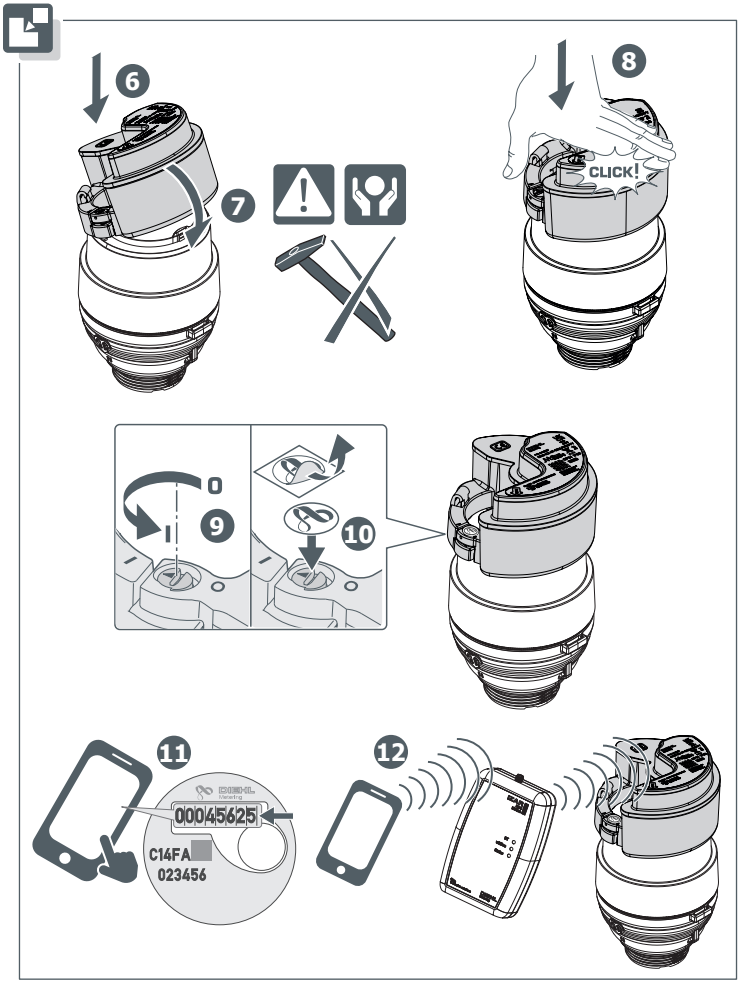
6
7
8
CLICK!
9
10
11
00045625
C14FA
023456
12

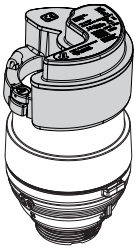

IP68

max. +55°C

min. -10°C

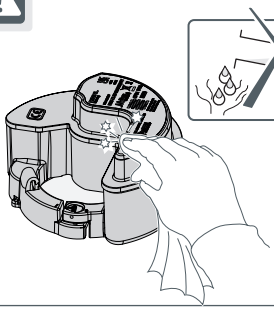

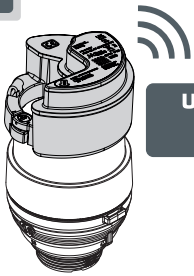

UP TO 15 YEARS

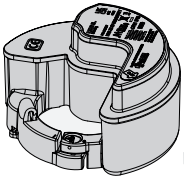

HRL-c-SM4

www.diehl.com/metering

DIEHL
Metering

Type *Typ* *Type* *Typ* *Tipo*	Designation Bezeichnung Designation Nazwa Descripción
CP81	HRL-c-SM4 (Radio compact)

EN SIMPLIFIED EU / UK DECLARATION OF CONFORMITY
Hereby, Diehl Metering declares that the radio equipment type described in this manual is in compliance with Directive 2014/53/EU and the Radio Equipment Regulations 2017.
In addition to this, Diehl Metering declares that the radio equipment type described in this manual is in compliance with the UK PSTI Regulations.
The full text of the EU and UK declarations of conformity are available at the following internet address:

DE VEREINFACHTE EU-KONFORMITÄTSERKLÄRUNG
Hiermit erklärt Diehl Metering, dass der Funkanlagentyp wie in dieser Anleitung bezeichnet der Richtlinie 2014/53/EU entspricht.
Der vollständige Text der EU-Konformitätserklärung ist unter der folgenden Internetadresse verfügbar:

FR DECLARATION UE DE CONFORMITE SIMPLIFIEE
Le soussigné, Diehl Metering, déclare que le type d'équipement radioélectrique décrit dans ce manuel est conforme à la directive 2014/53/UE.
Le texte complet de la déclaration UE de conformité est disponible à l'adresse internet suivante:

PL UPROSZCZONA DEKLARACJA ZGODNOŚCI UE
Diehl Metering niniejszym oświadcza, że typ urządzenia radiowego opisany w tej instrukcji jest zgodny z dyrektywą 2014/53/UE.
Pełny tekst deklaracji zgodności UE jest dostępny pod następującym adresem internetowym:

ES DECLARACIÓN UE DE CONFORMIDAD SIMPLIFICADA
Por la presente, Diehl Metering declara que el tipo de equipo radioeléctrico como se indica en este manual es conforme con la Directiva 2014/53/UE.
El texto completo de la declaración UE de conformidad está disponible en la dirección Internet siguiente:

BG ОПРОСТЕНА ЕС ДЕКЛАРАЦИЯ ЗА СЪОТВЕТСТВИЕ
С настоящото Diehl Metering декларира, че този тип радиосъоръжение както е посочено в това ръководство е в съответствие с Директива 2014/53/ЕС.
Цялостният текст на ЕС декларацията за съответствие може да се намери на следния интернет адрес:

CS ZJEDNODUŠENÉ EU PROHLÁŠENÍ O SHODĚ
Tímto Diehl Metering prohlašuje, že typ rádiového zařízení, jak je popsáno v tomto návodu, je v souladu se směrnicí 2014/53/EU.
Úplné znění EU prohlášení o shodě je k dispozici na této internetové adrese:

DA FORENKLET EU-OVERENSSTEMMELSESERKLÆRING
Hermed erklærer Diehl Metering, at radioudstyrstypen som beskrevet i denne manual er i overensstemmelse med direktiv 2014/53/EU.
EU-overensstemmelseserklæringens fulde tekst kan findes på følgende internetadresse:

ET LIHTSUSTATUD ELI VASTAVUSDEKLARATSIOON
Käesolevaga deklareerib Diehl Metering, et käesolev raadioseadme tüüp nagu on kirjeldatud selles juhendis vastab direktiivi 2014/53/EL nõuetele.
ELi vastavusdeklaratsiooni täielik tekst on kättesaadav järgmisel internetiaadressil:

EL ΑΠΛΟΥΣΤΕΥΜΕΝΗ ΔΗΛΩΣΗ ΣΥΜΜΟΡΦΩΣΗΣ ΕΕ
την παρούσα ο/η Diehl Metering, δηλώνει ότι ο ραδιοεξοπλισμός όπως περιγράφεται σε αυτόν τον οδηγό πληροί την οδηγία 2014/53/ΕΕ.
Το πλήρες κείμενο της δήλωσης συμμόρφωσης ΕΕ διατίθεται στην ακόλουθη ιστοσελίδα στο διαδίκτυο:

HR POJEDNOSTAVLJENA EU IZJAVA O SUKLADNOSTI
Diehl Metering ovime izjavljuje da je radijska oprema tipa kao što je opisano u ovom vodiču u skladu s Direktivom 2014/53/EU.
Cjeloviti tekst EU izjave o sukladnosti dostupan je na sljedećoj internetskoj adresi:

IT DICHIARAZIONE DI CONFORMITÀ UE SEMPLIFICATA
Il fabbricante, Diehl Metering, dichiara che il tipo di apparecchiatura radio come descritto in questo manuale è conforme alla direttiva 2014/53/UE.
Il testo completo della dichiarazione di conformità UE è disponibile al seguente indirizzo Internet:

LV VIENKĀRŠOTA ES ATBILSTĪBAS DEKLARĀCIJA
Ar šo Diehl Metering deklarē, ka radioiekārta kā aprakstīts šajā rokasgrāmatā atbilst Direktīvai 2014/53/ES.
Pilns ES atbilstības deklarācijas teksts ir pieejams šādā interneta vietnē:

LT SUPAPRASTINTA ES ATITIKTIES DEKLARACIJA
Aš, Diehl Metering, patvirtinu, kad radijo įrenginių tipas aprašytas šiame vadove atitinka Direktyvą 2014/53/ES.
Visas ES atitikties deklaracijos tekstas prieinamas šiuo interneto adresu:

Simplified declaration of conformity 08/2026

DIEHL
Metering

Type *Typ* *Type* *Typ* *Tipo*	Designation Bezeichnung Designation Nazwa Descripción
CP81	HRL-c-SM4 (Radio compact)

HU EGYSZERŰSÍTETT EU-MEGFELELŐSÉGI NYILATKOZAT
Diehl Metering igazolja, hogy a az útmutatóban leírtak szerint típusú rádióberendezés megfelel a 2014/53/EU irányelvnek. Az EU-megfelelőségi nyilatkozat teljes szövege elérhető a következő internetes címen:

MT DIKJARAZZJONI SSIMPLIFIKATA TA' KONFORMITÀ TAL-UE
B'dan, Diehl Metering, niddikjara li dan it-tip ta' taghmir tar-radju kif deskritt f'din il-gwida huwa konformi mad-Direttiva 2014/53/UE. It-test kollu tad-dikjarazzjoni ta' konformità tal-UE huwa disponibbli f'dan lindirizz tal-Internet li gej:

NL VEREENVOUDIGDE EU-CONFORMITEITSVERKLARING
Hierbij verklaar ik, Diehl Metering, dat het type radioapparatuur zoals beschreven in deze gids conform is met Richtlijn 2014/53/EU. De volledige tekst van de EU-De volledige tekst van de EU-conformiteitsverklaring kan worden geraadpleegd op het volgende internetadres:

PT DECLARAÇÃO DE CONFORMIDADE SIMPLIFICADA DA UE
Por este meio, a Diehl Metering declara que o tipo de equipamento de rádio descrito no presente manual está em conformidade com a Diretiva 2014/53/UE.
O texto completo da declaração de conformidade da UE está disponível no seguinte endereço web:

RO DECLARAȚIA UE DE CONFORMITATE SIMPLIFICATĂ
Prin prezenta, Diehl Metering declară că tipul de echipamente radio așa cum este descris în acest ghid este în conformitate cu Directiva 2014/53/UE.
Textul integral al declarației UE de conformitate este disponibil la următoarea adresă internet:

SK ZJEDNODUŠENÉ EÚ VYHLÁSENIE O ZHODE
Diehl Metering týmto vyhlasuje, že rádiové zariadenie typu ako je popísané v tejto príručke je v súlade so smernicou 2014/53/EÚ. Úplné EÚ vyhlásenie o zhode je k dispozícii na tejto internetovej adrese:

SI POENOSTAVLJENA IZJAVA EU O SKLADNOSTI
Diehl Metering potrjuje, da je tip radijske opreme kot, je opisano v tem priročniku, skladen z Direktivo 2014/53/EU. Celotno besedilo izjave EU o skladnosti je na voljo na naslednjem spletnem naslovu:

FI YKSINKERTAISTETTU EU-VAATIMUSTENMUKAISUUSVAKUUT US
Diehl Metering vakuuttaa, että radiolaitetyyppi mikä on tässä oppaassa kuvattu on EU direktiivin 2014/53/EU mukainen. EU-vaatimustenmukaisuusvakuutuksen täysimittainen teksti on saatavilla seuraavassa internetosoitteessa:

SV FÖRENKLAD EU-FÖRSÄKRAN OM ÖVERENSSTÄMMELSE
Härmed försäkrar Diehl Metering att den typ av radioutrustning som beskrivs i denna handbok överensstämmer med direktiv 2014/53/EU. Den fullständiga texten till EU-försäkran om överensstämmelse finns på följande internetadress:

https://www.diehl.com/metering/en/company/download-center/

Simplified declaration of conformity 08/2026

Mat.-Nr. 3152699 • 09/2026